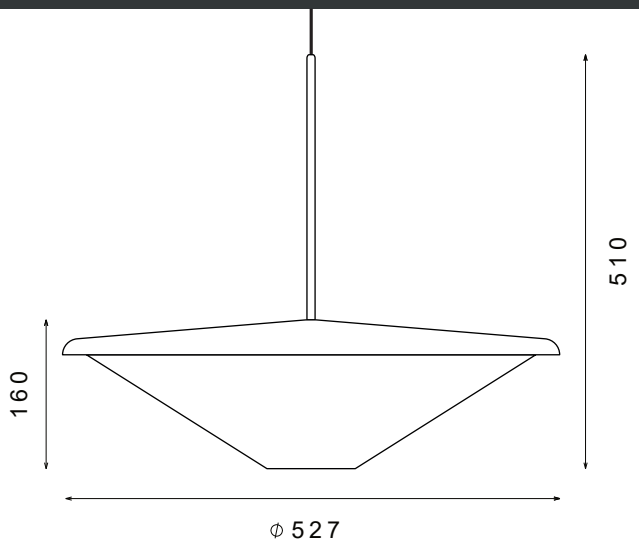

Iluminação difusa

Sem dimmer

Alimentação por tomada

127/220V Bivolt

Interruptor na parede

Necessita de furo

E27 Base E27

Necessita instalação

Apresentação	Na linha Bis também existe um resgate dos pendentes dos anos 50, com linhas simples que lembra uma lanterna oriental. Em dois tamanhos, o BIS G pode ser utilizado tanto para iluminação de mesas de jantar ou instalado mais alto pode ser usado como luz central.
Descrição	Pendente cônico com fechamento superior em alumínio pintado e inferior em tecido.
Tipo de uso	Interno
Cores de acabamento	• Branco (fio e plugue brancos) • Preto (fio e plugue pretos) • Grafite (fio e plugue pretos) • MarromCorten (fio e plugue pretos) • Zarcão (fio e plugue pretos)
Fio	Comprimento: 2,5 m
Materiais	Cúpula em tecido cru e alumínio
Fonte de luz	Lâmpada rosca E27
Dimmer	Não
Acionamento	Interruptor parede
Tipo de alimentação	Ponto de luz
Voltagem	110/220V. Certifique-se da voltagem da rede e lâmpadas antes de instalar
Dimensões da caixa	Embalagem: 63,5 x 63,5 x 20,6 cm
Conteúdo da embalagem	Luminária
Instalação e montagem	Produto vendido desmontado e exige instalação (dificuldade média)
Ferramentas necessárias para instalação	Furadeira com broca 6mm apropriada para o tipo de material a ser perfurado, fita isolante ou conectores elétricos, alicate, chave de fenda.
Cuidados específicos	Leia o manual de instruções antes de instalar. Manuseie a peça com cuidado para evitar danos, principalmente durante a instalação. Para limpeza do produto, utilize pano macio e seco para remover a poeira. Para manchas mais profundas, utilize pano úmido com sabão neutro. Não utilize produtos de limpeza. Não efetue a limpeza com o produto em operação.

INSTRUÇÕES DE INSTALAÇÃO

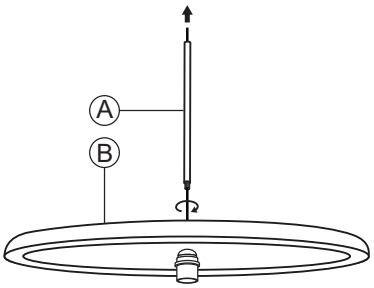

1 Passe o fio através da haste (A) e rosqueie-a no refletor. Certifique-se de que esteja fixa para evitar acidentes.

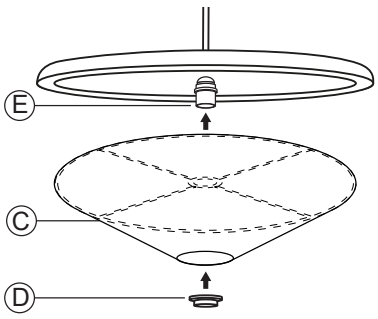

2 Encaixe a cúpula (C) no soquete do refletor (E) e rosqueie o flange (D) para fixar.

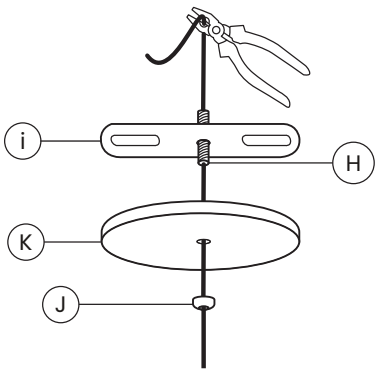

3 Rosqueie o niple (H) à travessa (i). Passe o fio através do botão (J), da canopla (K) e niple (H). Corte o excesso de fio.

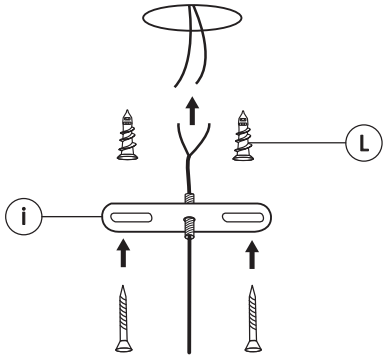

4 Fixe a travessa (i) no teto. Utilize buchas apropriadas(L).*

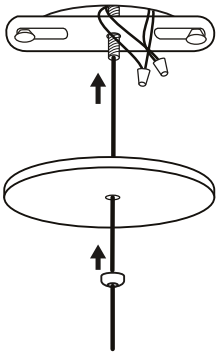

5 Conecte os fios, atente-se às cores e respectivas conexões. Levante a canopla e fixe com o botão.

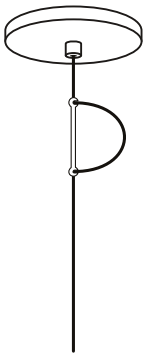

! É possível deixar excessos de fio e fazer a regulagem posterior, utilizando o regulador de altura preso ao fio.

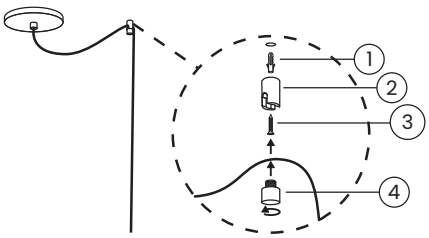

Para deslocar a luminária, instale o deslocador (2) utilizando a bucha #6 (1) apropriada para o tipo de superfície de fixação e o respectivo parafuso (3), não incluídos.* Encaixe o fio e a tampa (4). Rosqueie até que esteja firme.

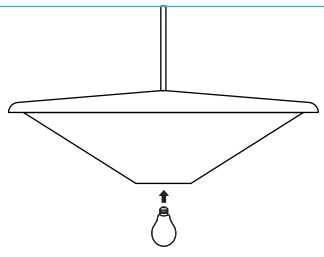

! Conecte a lâmpada na luminária