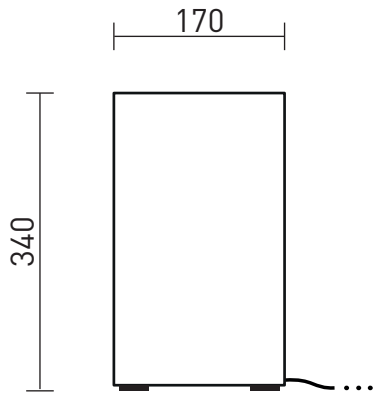


Iluminação Up Light


Sem dimmer


Alimentação por tomada



Bivolt


Interruptor de piso


Não necessita de furo



Base E27


Não necessita instalação

Apresentação	Luminária de piso ou mesa, a RK.04032G é um clássico da marca. Com iluminação do tipo Up Light, proporciona iluminação de destaque e indireta, quase cênica, podendo ser usada como luz complementar ou mesmo geral, dependendo da composição do ambiente.
Descrição	Luminária de piso ou mesa, com corpo de ferro e anti-ofuscante em plástico. Alimentação por tomada e acionamento por interruptor de piso.
Tipo de uso	Interno
Cores de acabamento	• Branco (fio, interruptor e plugue brancos) • Preto (fio, interruptor e plugue pretos) • Grafite (fio, interruptor e plugue pretos) • Marrom Corten (fio, interruptor e plugue pretos) • Zarcão (fio, interruptor e plugue pretos)
Fio	Comprimento: 3,5 m
Materiais	Aço galvanizado com pintura eletrostática a pó, PVC, componentes elétricos.
Fonte de luz	Indicado o uso de 1 x Lâmpada rosca E27 PAR30 (LED até 8,5 W | 2700 K). **Não inclui lâmpada.**
Dimmer	Não
Acionamento	Interruptor de piso
Tipo de alimentação	Tomada
Voltagem	127 V ou 220 V. Utilize lâmpada compatível com a voltagem da rede local.
Peso e dimensões	Peça: altura: 34 cm | largura: 17 cm | profundidade: 17 cm
Conteúdo da embalagem	Luminária
Instalação e montagem	Produto exige montagem simples (dificuldade fácil).
Ferramentas necessárias para instalação	-
Cuidados específicos	Leia o manual de instruções antes de instalar. Manusear a peça com cuidado para evitar danos, principalmente durante a instalação. Para limpeza do produto, utilizar pano macio e seco para remover a poeira. Para manchas mais profundas, utilizar pano úmido com sabão neutro. Não utilizar produtos de limpeza. Não efetue a limpeza com o produto em operação.

INSTRUÇÕES DE INSTALAÇÃO

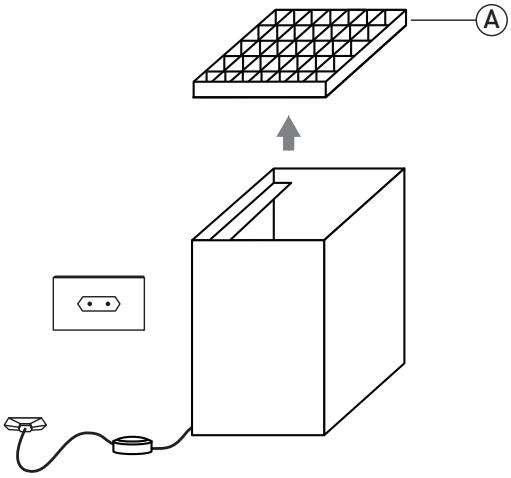

1 Retire o louver (A).

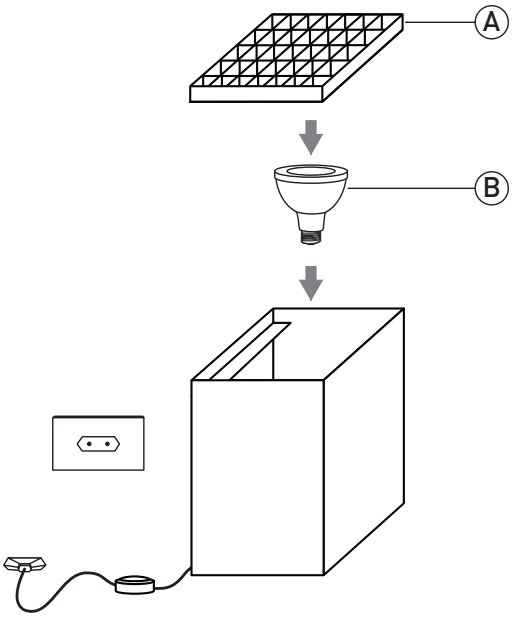

2 Instale a lâmpada esfecificada na página anterior (B).* Faça o teste de acendimento. Finalize encaixando o louver (A).

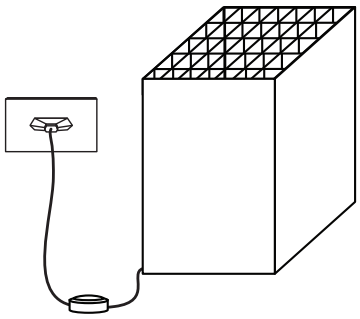

3 Plugue na tomada e aproveite sua nova luminária!

* * Certifique-se de que a voltagem da lâmpada é a mesma da rede local (127 V ou 220 V).