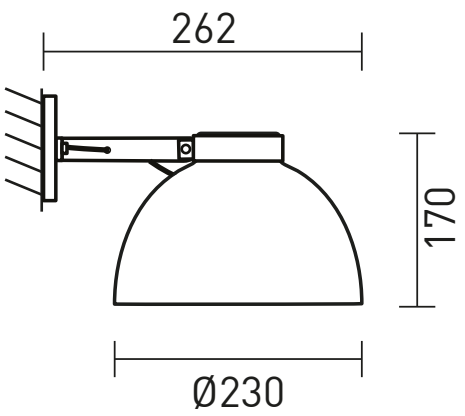


Iluminação direcionável


É possível dimerizar*


Alimentação por ponto de luz



Bivolt


Interruptor de parede


Não necessita de furo



Base E27


Necessita instalação

Apresentação	Criada à partir da cúpula do pendente RK.01038G, a arandela RK.03063G mantém as características da família: linhas limpas, despojadas, trazendo soluções simples e inteligentes, como a barra metálica que envolve a cúpula, permitindo seu direcionamento com o giro de uma singela porca tipo borboleta. Pode ser utilizada com a abertura maior voltada para cima ou para baixo.
Descrição	Arandela tipo industrial em alumínio com pintura eletrostática. Suporte em barra chata, cúpula direcionável com abertura inferior e superior, proporciona iluminação uplight e downlight. Instalação rente à parede. Alimentação por ponto de luz, utiliza lâmpada LED soquete E27.
Tipo de uso	Interno
Cores de acabamento	• Branco • Preto • Grafite • Marrom Corten • Zarcão
Fio	Fio paralelo para ligação em ponto de luz
Materiais	Alumínio e aço tratado com pintura eletrostática a pó, acrílico, componentes elétricos.
Fonte de luz	Indicado o uso de 1 x lâmpada rosca E27 A60 (LED até 10 W | 2700 K). **Não inclui lâmpada.**
Dimmer	*É possível instalar a luminária em circuitos com dimerização. Neste caso, utilize lâmpadas dimerizáveis (LED dimerizável). **Não inclui dimmer.**
Acionamento	Interruptor de parede (não fornecido)
Tipo de alimentação	Ponto de luz na parede
Voltagem	127 V ou 220 V. Utilize lâmpada compatível com a voltagem da rede local.
Peso e dimensões	Peça: altura: 17 cm | diâmetro: 23 cm | profundidade: 26,2 cm
Conteúdo da embalagem	Luminária
Instalação e montagem	Produto vendido parcialmente montado e exige instalação (dificuldade média).
Ferramentas necessárias para instalação	Alicate, chave de fenda, fita isolante ou conectores elétricos.
Cuidados específicos	Leia o manual de instruções antes de instalar. Manuseie a peça com cuidado para evitar danos, principalmente durante a instalação. Para limpeza do produto, utilize pano macio e seco para remover a poeira. Para manchas mais profundas, utilize pano úmido com sabão neutro. Não utilize produtos de limpeza. Não efetue a limpeza com o produto em operação.

INSTRUÇÕES DE INSTALAÇÃO

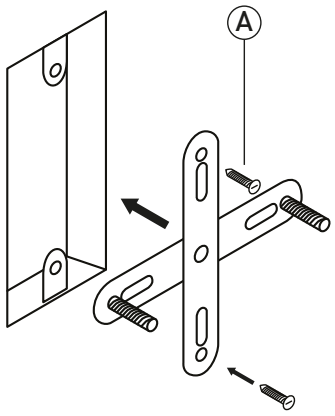

1 Fixe a travessa no ponto de luz utilizando parafusos (A) **(não incluídos)**.*

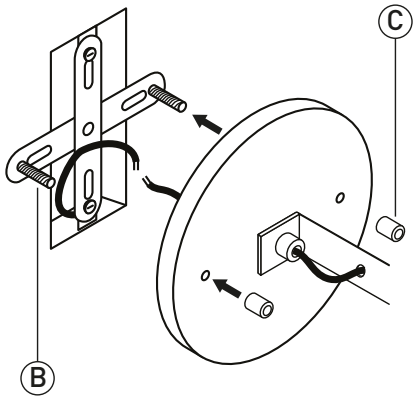

2 Conecte a peça à rede elétrica **(certifique-se de que as emendas estejam bem isoladas).** Encaixe a canopla nos parafusos da travessa (B) e fixe com as porcas recartilhadas (C).

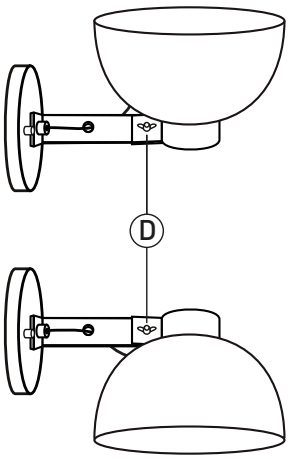

3 Defina a direção da cúpula **(se up ou downlight)** e aperte a borboleta (D) até que esteja firme.

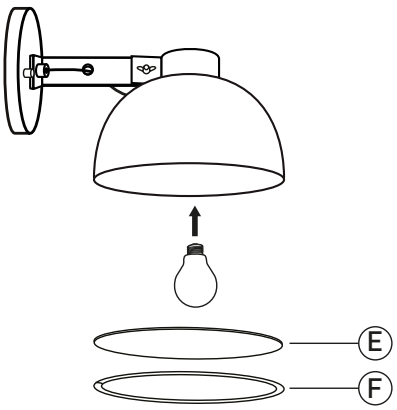

4 Instale a lâmpada especificada na página anterior.** Faça o teste de acendimento e finalize encaixando o difusor (E) e a mola (F).

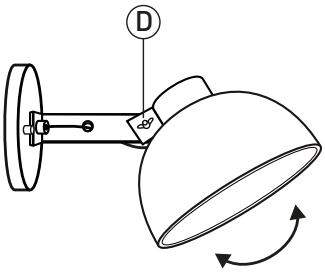

5 Para regular a angulação da cúpula, utilize a borboleta (D). **(Se a luminária estiver instalada com a abertura maior voltada para baixo, segure a cúpula com uma das mãos enquanto gira a borboleta).** Aproveite sua nova luminária!

* *A luminária não acompanha parafuso(s) e bucha(s) para fixação. Utilize parafusos e buchas apropriados para cada tipo de superfície.
**Certifique-se de que a voltagem da lâmpada é a mesma da rede local (127 V ou 220 V).