


Iluminação tipo Up e Dowlight


É possível dimerizar*


Alimentação por ponto de luz



Bivolt


Interruptor de parede


Não necessita de furo



Base E27


Necessita instalação

Apresentação	Arandela cúbica em alumínio, a RK.03050G, a maior da família, possui concepção minimalista. Proporciona iluminação do tipo up e downlight com bom fluxo luminoso, possibilitando sua utilização até mesmo como fonte de luz principal de ambientes. Pode ser utilizada tanto em ambientes internos quanto externos.
Descrição	Arandela cubo em alumínio, com fechamento superior e inferior em vidro jateado. Alimentação por ponto de luz tipo caixa de passagem e acionamento por interruptor de parede. Fixação rente à parede. Utiliza lâmpada base E27 e proporciona iluminação uplight e downlight.
Tipo de uso	Interno e externo
Cores de acabamento	• Branco • Preto • Grafite • Marrom Corten • Zarcão
Fio	Fio paralelo para ligação em ponto de luz
Materiais	Alumínio e aço tratado com pintura eletrostática a pó, vidro, componentes elétricos.
Fonte de luz	Indicado o uso de 1 x lâmpada rosca E27 A60 (LED até 9 W | 2700 K). **Não inclui lâmpada.**
Dimmer	*É possível instalar a luminária em circuitos com dimerização. Neste caso, utilize lâmpadas dimerizáveis (LED dimerizável). **Não inclui dimmer.**
Acionamento	Interruptor de parede (não fornecido)
Tipo de alimentação	Ponto de luz
Voltagem	127 V ou 220 V. Utilize lâmpada compatível com a voltagem da rede local.
Peso e dimensões	Peça: altura: 14,5 cm | comprimento: 15,5 cm | profundidade: 16,5 cm Embalagem: 24 X 24 X 21 cm
Conteúdo da embalagem	Luminária
Instalação e montagem	Produto vendido parcialmente montado e exige instalação (dificuldade média).
Ferramentas necessárias para instalação	Chave de fenda, alicate, fita isolante ou conector elétrico (não fornecido).
Cuidados específicos	Caso use lâmpada halógena, manuseie com a luminária apagada para evitar queimaduras. Se a luminária estiver acesa, desligue e espere 5 minutos antes de tocá-la. Manuseie a peça com cuidado para evitar danos, principalmente durante a instalação. Leia o manual de instruções antes de instalar. Para limpeza do produto, utilize pano seco para remover a poeira. Para manchas mais profundas, utilize um pano úmido com sabão neutro. Não utilize produtos de limpeza. Não efetue a limpeza com o produto em operação.

INSTRUÇÕES DE INSTALAÇÃO

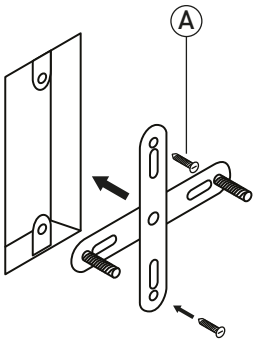

1 Fixe a travessa no ponto de luz utilizando os parafusos (A) não fornecidos*.

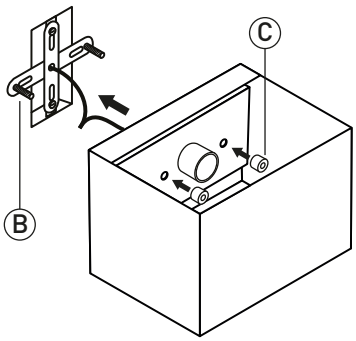

2 Conecte a peça à rede elétrica. Encaixe os furos nos parafusos da travessa (B) e rosqueie as porcas (C). **Certifique-se de que a luminária esteja firme para evitar acidentes.**

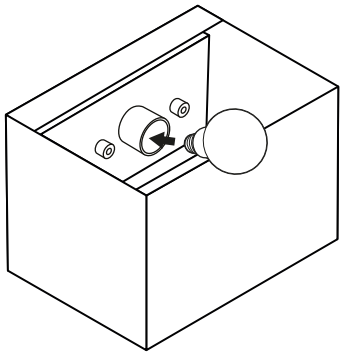

3 Instale a lâmpada especificada na página anterior** e faça o teste de acendimento.

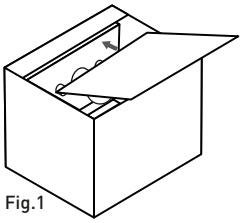
Fig.1

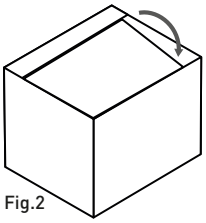
Fig.2

4 Encaixe o difusor superior no vão da luminária. (Fig.1) Incline e posicione-o cuidadosamente sobre as aletas frontais. (Fig.2) **Reverta o processo para trocar a lâmpada.**

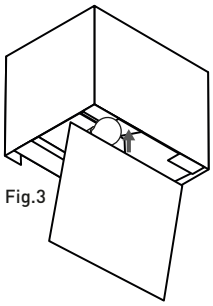
Fig.3

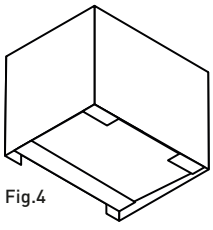
Fig.4

5 Encaixe o difusor inferior na luminária. (Fig.3) Incline e posicione-o cuidadosamente sobre as aletas internas. (Fig.4) **Reverta o processo para trocar a lâmpada.**

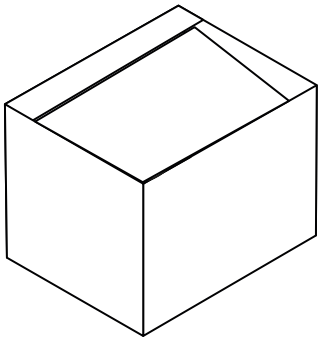

6 Aproveite sua nova luminária!

* *A luminária não acompanha parafuso(s) para fixação. Utilize parafusos apropriados para cada tipo de superfície (no caso de instalação em drywall ou painéis de madeira).
Em caso de instalação em superfícies de madeira, não utilize buchas.
** Certifique-se de que a voltagem da lâmpada é a mesma da rede local (127 V ou 220 V).