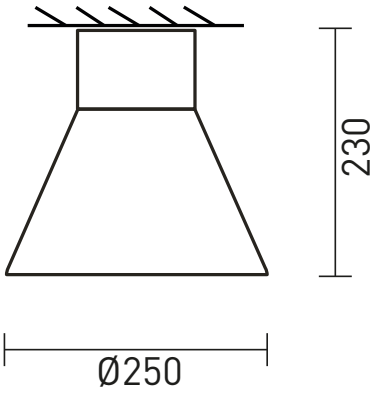

Iluminação direta

É possível dimerizar*

Alimentação por ponto de luz

Bivolt

Interruptor de parede

Não necessita de furo**

Base E27

Necessita instalação

Apresentação	Uma cúpula cônica com pescoço em alumínio e fechamento inferior em acrílico leitoso, o Plafon Darth é uma ótima escolha para ambientes pequenos a médios, como lavabos, halls, corredores e, quando usada em conjunto, para ambientes maiores. Pode ser usada para iluminação de destaque e preenchimento em cenários mais elaborados.
Descrição	Plafon em alumínio, fechamento inferior em acrílico translúcido proporcionando iluminação direta difusa. Alimentação por ponto de luz. Fixação rente ao teto em laje ou forro.
Tipo de uso	Interno.
Cores de acabamento	• Branco • Preto • Grafite • Marrom • Zarcão
Fio	Fio paralelo para ligação em ponto de luz
Materiais	Alumínio com pintura eletrostática a pó, acrílico, componentes elétricos.
Fonte de luz	Indicado o uso de 1 x lâmpada rosca E27 A60 (LED até 10 W | 2700 K). **Não inclui lâmpada.**
Dimmer	*É possível instalar a luminária em circuitos com dimerização. Neste caso, utilize lâmpadas dimerizáveis (LED dimerizável). **Não inclui dimmer.**
Acionamento	Interruptor de parede (não fornecido)
Tipo de alimentação	Ponto de luz
Voltagem	127 V ou 220 V. Utilize lâmpada compatível com a voltagem da rede local.
Peso e dimensões	Peça: altura: 23 cm | diâmetro maior: 25 cm
Conteúdo da embalagem	Luminária
Instalação e montagem	Produto vendido parcialmente montado e exige instalação (dificuldade fácil).
Ferramentas necessárias para instalação	Furadeira com broca 6 mm apropriada para o tipo de material a ser perfurado (para instalação em forro**), chave de fenda, alicate, fita isolante ou conector elétrico (não fornecido).
Cuidados específicos	Leia o manual de instruções antes de instalar. Manuseie a peça com cuidado para evitar danos, principalmente durante a instalação. Para limpeza do produto, utilize pano macio e seco para remover a poeira. Para manchas mais profundas, utilize pano úmido com sabão neutro. Não utilize produtos de limpeza. Não efetue a limpeza com o produto em operação.

INSTRUÇÕES DE INSTALAÇÃO

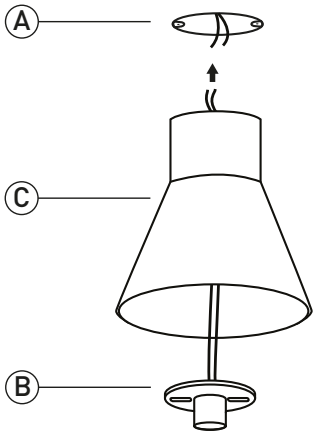

1 Conecte a luminária à rede elétrica (A) passando os cabos elétricos do suporte do soquete (B) pelo interior da cúpula (C).

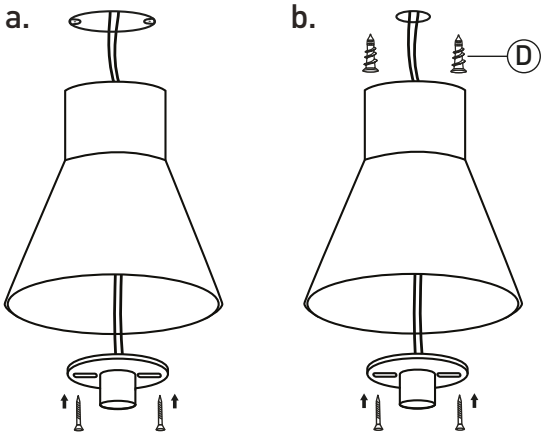

2 Para instalar a luminária, fixe o suporte do soquete ao teto, passando-o pelo interior da cúpula.
Parafusar na caixa de passagem (a.) ou diretamente no teto, no caso de forro de gesso (b.). **Utilizar buchas apropriadas para forro de gesso, não incluídas.**(D)*

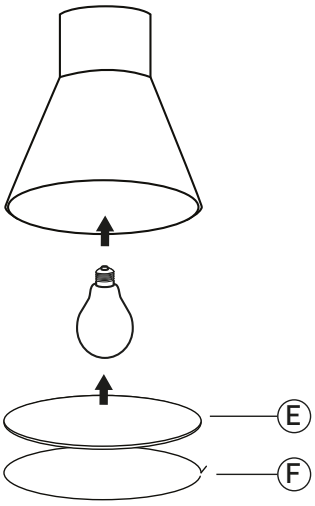

3 Instale a lâmpada especificada na página anterior.**
Faça o teste de acendimento.
Finalize instalando o difusor (E) e a mola (F).

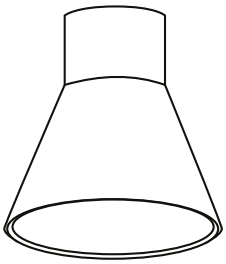

4 Aproveite sua nova luminária!

* *A luminária não acompanha parafuso(s) e bucha(s) para fixação. Utilize parafusos e buchas apropriados para cada tipo de superfície.
Em caso de instalação em superfícies de madeira, não utilize buchas.
** Certifique-se de que a voltagem da lâmpada é a mesma da rede local (127 V ou 220 V).