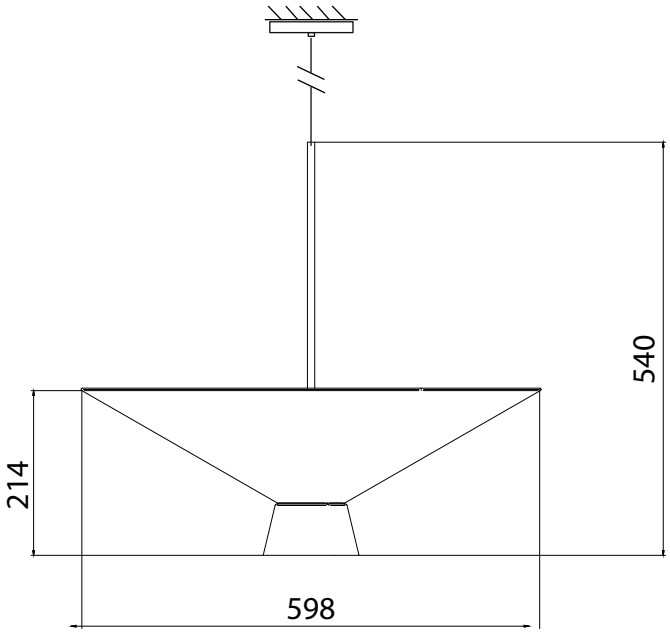

Iluminação difusa

É possível dimerizar*

Alimentação por ponto de luz

100-240V Bivolt

Interruptor de parede

Necessita de furo**

E27 Base E27

Necessita instalação

Descrição	Pendente circular em tecido cru com luz difusa e um foco inferior. Haste 34 CM garantindo o alinhamento da peça.
Tipo de uso	Interno
Disponível na cor	• Branco • Preto • Grafite • Marrom • Zarcão • Vermelho • Cinza
Fio	Cabo com 2,5m , peça branca segue com fio branco. Demais cores fio preto.
Materiais	Tecido crú laminado, disco acrílico translúcido e haste rígida em aço tratado e pintado.
Dimmer	*É possível instalar a luminária em circuitos com dimerização. Neste caso, utilize lâmpadas dimerizáveis.
Formato	5 Lâmpadas Bolinha
Instalação e montagem	Produto vendido parcialmente montado e exige instalação (dificuldade média).
Ferramentas necessárias para instalação	Furadeira com broca 6MM apropriado para o tipo de material à ser perfurado (para instalação em painel ou ponto de alvenaria), fita isolante , alicate, chave de fenda e conector elétrico. (Não fornecido)
Cuidados específicos	Manuseie a peça com cuidado para evitar danos, principalmente durante a instalação. Antes de instalar desconecte a rede elétrica. Certifique se a mesma encontra-se desligada. Para a limpeza do produto use pano umido com sabão neutro. Não utilize produto de limpeza. Não realize a limpeza do produto em operação

INSTRUÇÃO DE INSTALAÇÃO

Montagem

1- Haste
2- Acrílico
3- Anel travamento
4- Cúpula
5- Refletor
6- Flange

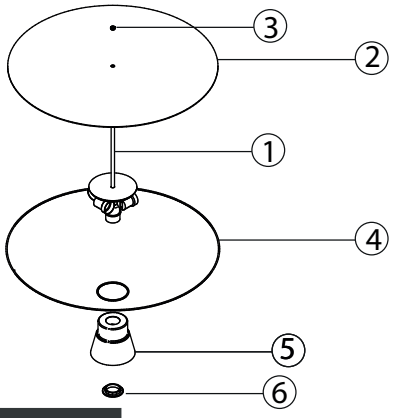

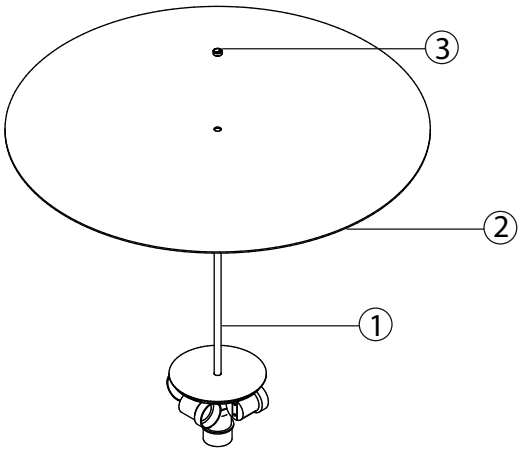

Ligação na rede elétrica

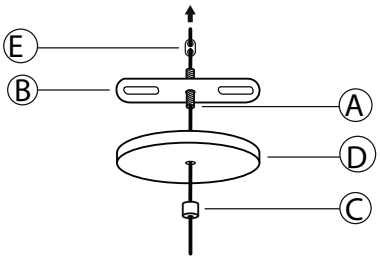

1

Rosqueie o niple [A] á travessa [B]. Passe o fio no botão [C] na canopla [D] , o niple [A] . Utilize a trava "8" para prender o fio é regule a altura da luminária. Com a altura determinada, corte o excesso de fio.

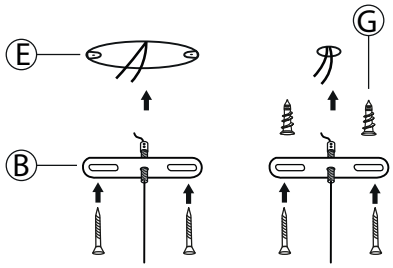

2

Fixe a travessa [B] na caixa de passagem [E] ou diretamente no teto . No caso do forro de gesso use buchas apropriados. Parafusos e buchas não incluso.

Parafusos e buchas não inclusos

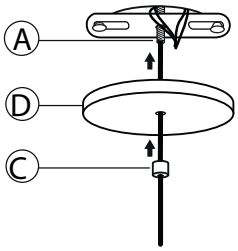

3

Conecte a peça à rede elétrica . Certifique-se de isolar adequadamente a emenda dos fios. Encaixe a canopla [D] no niple [A] e rosqueie o botão [C]até que esteja fixo.

