ESPECIFICAÇÃO

DESCRIÇÃO

Spot orientável para lâmpada refletora dicróica, ar70 e par20 com antiofuscante preto.

BASE E LÂMPADAS INDICADAS

E27 para lâmpada Par20.
Ba15d para lâmpada AR70.
Potência máxima 50W.
Tensão 127V ou 220V.

AMBIENTE

Uso interno.

DIMENSÕES (MM)

RK.08055G

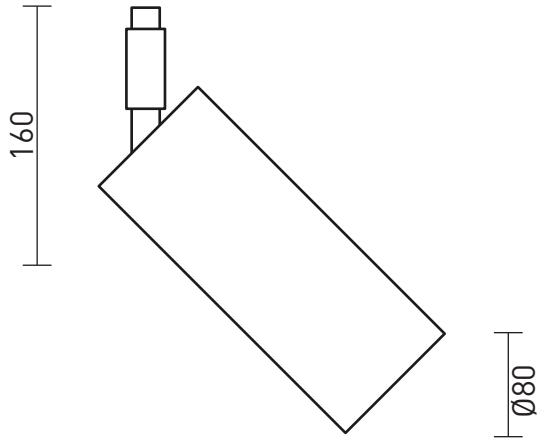

RECOMENDAÇÕES E CUIDADOS

• O produto opera tanto com rede 127V quanto 220V. A aplicação depende somente do tipo de lâmpada a ser utilizado.

• Para sua segurança, interrompa a alimentação elétrica no ponto para instalação ou manutenção, evitando assim choques acidentais.

• Este produto deve ser instalado por um profissional qualificado.

• A garantia do fabricante no que se refere a instalação do produto está condicionada ao cumprimento das recomendações deste manual.

• Para limpeza do produto, utilizar pano seco para remover a poeira. Para manchas mais profundas, utilizar um pano úmido com sabão neutro. Não utilizar produtos de limpeza. Não efetue a limpeza com o produto em operação.

INSTRUÇÕES DE INSTALAÇÃO

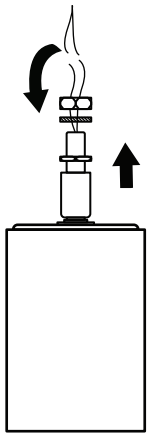

1 Sem base para eletrocalha. Conectar peça à rede elétrica.

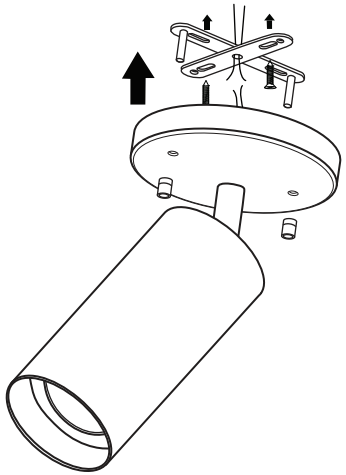

2 Com canopla: Conectar peça à rede elétrica, fixar travessa ao teto, encaixar peça na travessa e prender com os botões.

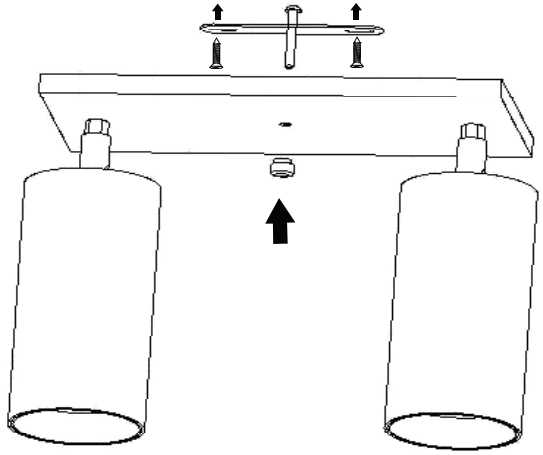

3 Canopla dupla: Conectar à rede elétrica, fixar travessa ao teto com buchas e parafusos. Encaixar cano à travessa pelo furo central e prender com o botão.

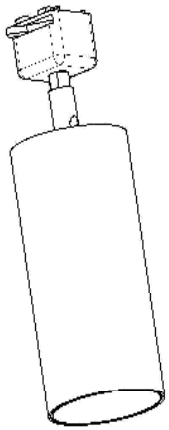

4 Base para instalação em trilho eletrificado.

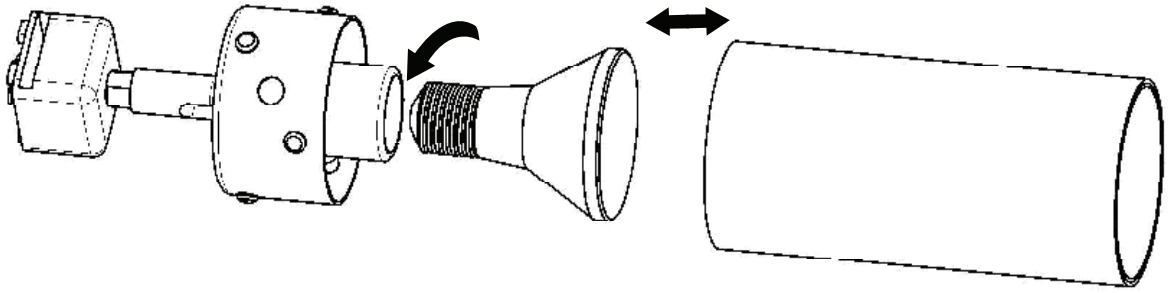

Manutenção Remover o corpo do Spot; Instalar/trocar a lâmpada conforme indicação na página anterior; Recolocar o corpo do Spot.

INSTRUÇÕES DE INSTALAÇÃO

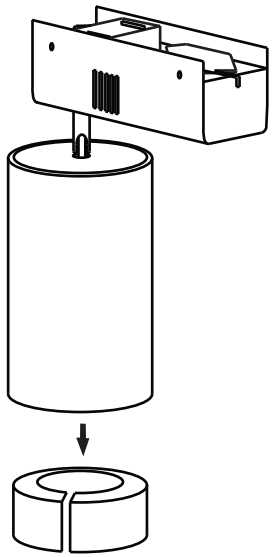

1 Desencaixe a trava da peça.

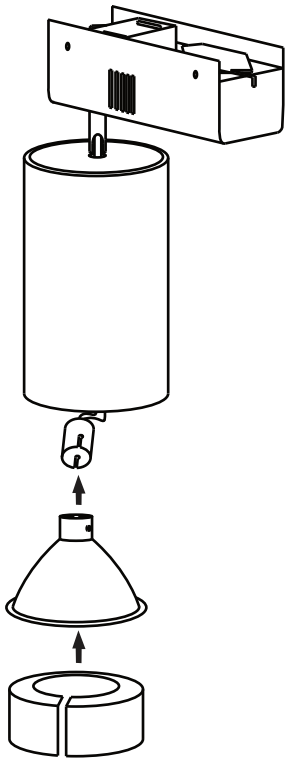

2 Instale a lâmpada conforme indicação no topo da página e reencaixe a trava.

Atenção: não rotacione o spot a 360º nem no sentido contrário ao rosqueamento, isso pode ocasionar a quebra do fio e rompimento do nipple de ligação.

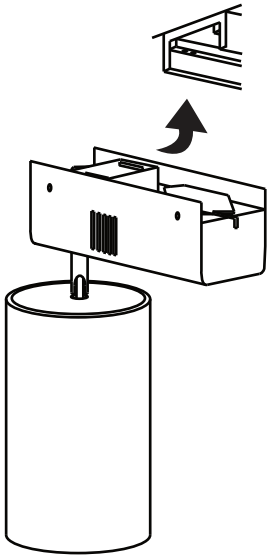

3 Instale o spot no trilho.