

Iluminação tipo downlight

É possível dimerizar*

Alimentação por ponto de luz no piso

Bivolt

Interruptor de parede

Não necessita de furo

Base E27

Necessita instalação

Apresentação	A RK07012G é um poste com holofote industrial para iluminação externa. Destina-se à instalação em piso acabado ou base de concreto específica.
Descrição	Poste em alumínio com cúpula industrial e difusor em vidro jateado para iluminação externa. Instalação tipo base em piso acabado, alimentação por ponto de luz no piso, utiliza uma lâmpada E27. Proporciona iluminação tipo downlight para vias, caminhos e pisos em geral.
Tipo de uso	Externo
Cores de acabamento	• Branco • Preto • Grafite • Marrom Corten • Zarcão
Fio	Comprimento: 0,25 m
Materiais	Alumínio com pintura eletrostática a pó, componentes elétricos.
Fonte de luz	Indicado o uso de 1 x lâmpada rosca E27 bolinha (LED até 5 W | 2700 K). **Não inclui lâmpadas.**
Dimmer	*É possível instalar a luminária em circuitos com dimerização. Neste caso, utilize lâmpadas dimerizáveis (LED dimerizável). **Não inclui dimmer.**
Acionamento	Interruptor de parede (não fornecido)
Tipo de alimentação	Ponto de luz no piso
Voltagem	127 V ou 220 V. Utilize lâmpada compatível com a voltagem da rede local.
Peso e dimensões	Peça: altura: 250 cm | diâmetro cúpula: 17 cm | altura cúpula: 18 | profundidade: 32 cm
Conteúdo da embalagem	Luminária
Instalação e montagem	Produto vendido parcialmente montado e exige instalação (dificuldade média).
Ferramentas necessárias para instalação	Alicate, fita isolante ou conectores elétricos.
Cuidados específicos	Leia o manual de instruções antes de instalar. Manuseie a peça com cuidado para evitar danos, principalmente durante a instalação. Para limpeza do produto, utilize pano macio e seco para remover a poeira. Para manchas mais profundas, utilize pano úmido com sabão neutro. Não utilize produtos de limpeza. Não efetue a limpeza com o produto em operação.

INSTRUÇÕES DE INSTALAÇÃO

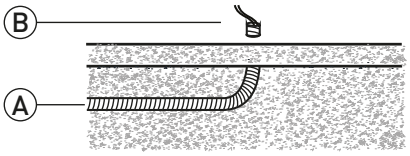

1 Prepare o local de instalação, passe a fiação pelo conduíte enterrado (A) cimente o local e deixe a ponta dos fios para fora do ponto de luz (B).

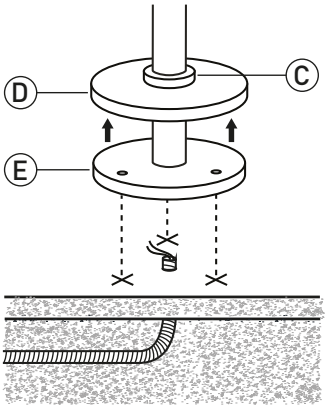

2 Desrosquei o anel (C) e suba a capa base (D) e utilize a canopla (E) como gabarito para marcar o local de fixação da peça. **Centralize ao ponto de luz.**

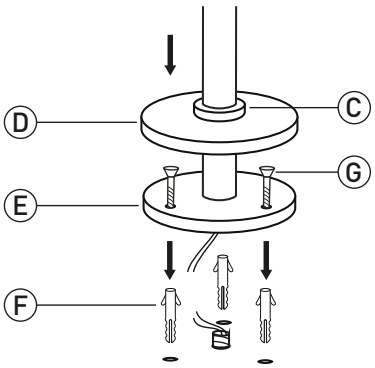

3 Conecte a peça à rede elétrica. **Certifique-se de isolar adequadamente a emenda dos fios.**
Fixe a canopla (E) no piso utilizando buchas (F) e parafusos (G) **não incluídos.*** Cubra com a capa base (D) e rosqueie o anel (C) até que esteja fixo.

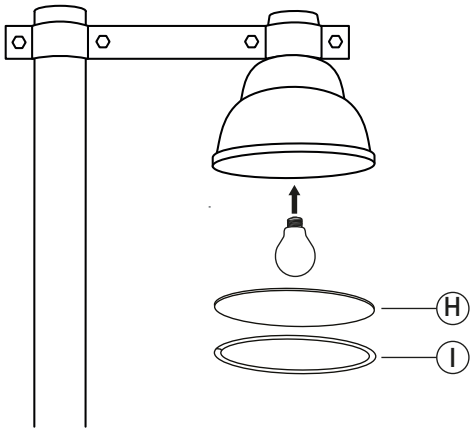

4 Instale a lâmpada especificada na página anterior.** Faça o teste de acendimento e finalize encaixando o difusor (H) e a mola (I).

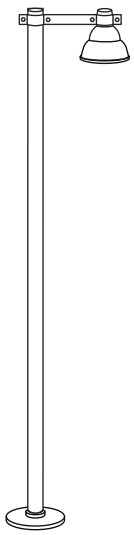

5 Aproveite sua nova luminária!

* *A luminária não acompanha parafuso(s) e bucha(s) para fixação. Utilize parafusos e buchas apropriados para cada tipo de superfície.
**Certifique-se de que a voltagem da lâmpada é a mesma da rede local (127 V ou 220 V).