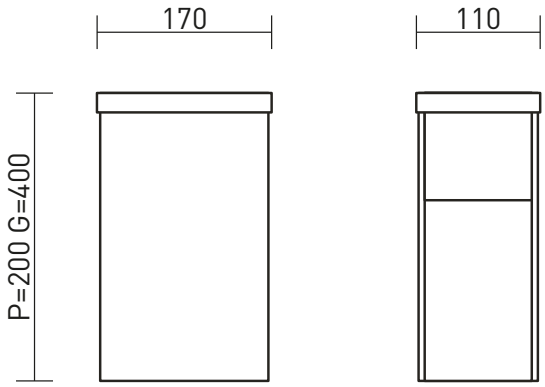

Iluminação tipo downlight

É possível dimerizar*

Alimentação por ponto de luz no piso

Bivolt

Interruptor de parede

Não necessita de furo

Base E27

Necessita instalação

Apresentação	A RK07010 é um pequeno poste com iluminação tipo downlight para iluminação de piso. Utilizado para balizamento de caminhos e iluminação baixa de jardins.
Descrição	Poste baixo com cúpula retangular e difusor de vidro para iluminação de piso. Instalação tipo finco em piso de terra, alimentação por ponto de luz no piso, utiliza uma lâmpada bolinha E27.
Tipo de uso	Externo
Cores de acabamento	• Branco • Preto • Grafite • Marrom Corten • Zarcão
Fio	Comprimento: 0,25 m
Materiais	Alumínio com pintura eletrostática a pó, componentes elétricos.
Fonte de luz	Indicado o uso de 1 x lâmpada rosca E27 bolinha (LED até 5 W | 2700 K). **Não inclui lâmpadas.**
Dimmer	*É possível instalar a luminária em circuitos com dimerização. Neste caso, utilize lâmpadas dimerizáveis (LED dimerizável). **Não inclui dimmer.**
Acionamento	Interruptor de parede (não fornecido)
Tipo de alimentação	Ponto de luz no piso
Voltagem	127 V ou 220 V. Utilize lâmpada compatível com a voltagem da rede local.
Peso e dimensões	Peça P: altura: 20 cm | largura: 11 cm | profundidade: 17 cm Peça G: altura: 40 cm | largura: 11 cm | profundidade: 17 cm
Conteúdo da embalagem	Luminária e base para fixação no piso.
Instalação e montagem	Produto vendido parcialmente montado e exige instalação (dificuldade fácil).
Ferramentas necessárias para instalação	Alicate, fita isolante ou conectores elétricos.
Cuidados específicos	Leia o manual de instruções antes de instalar. Manuseie a peça com cuidado para evitar danos, principalmente durante a instalação. Para limpeza do produto, utilize pano macio e seco para remover a poeira. Para manchas mais profundas, utilize pano úmido com sabão neutro. Não utilize produtos de limpeza. Não efetue a limpeza com o produto em operação.

INSTRUÇÕES DE INSTALAÇÃO

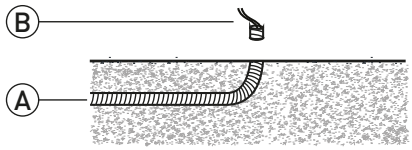

1 Prepare o local de instalação, passe a fiação pelo conduíte enterrado (A) e deixe a ponta dos fios para fora do solo (B).

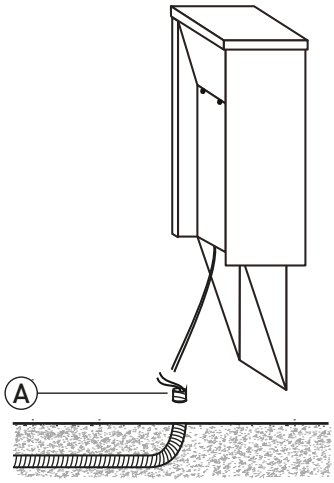

2 Conecte a peça à rede elétrica. **Certifique-se de isolar adequadamente a emenda dos fios.** Finque a peça entre 15cm a 20cm da superfície do solo e um pouco afastada do ponto para não danificar a fiação e o conduíte. Enterre a ponta do conduíte (A) para que não fique aparente.

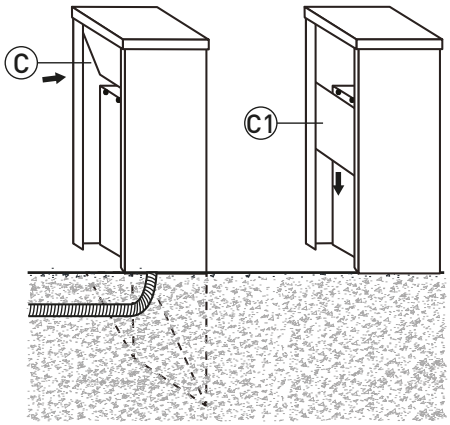

3 Levante e incline para dentro os difusores para tirar do apoio (C), então desça os vidros (C1).

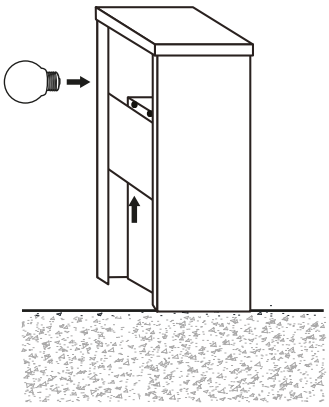

4 Instale a lâmpada especificada na página anterior.* Faça o teste de acendimento e reposicione os difusores para finalizar.

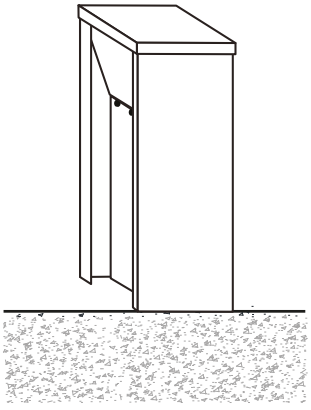

5 Aproveite sua nova luminária!

* *Certifique-se de que a voltagem da lâmpada é a mesma da rede local (127 V ou 220 V).