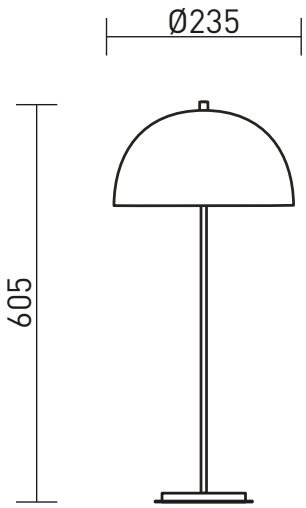

Iluminação tipo downlight

É possível dimerizar*

Alimentação por ponto de luz no piso

Bivolt

Interruptor de parede

Necessita de furo

Base E27

Necessita instalação

Apresentação	A RK07009 é um pequeno poste com iluminação tipo downlight para iluminação de piso. Utilizado para balizamento de caminhos e iluminação baixa de jardins.
Descrição	Poste baixo com cúpula semi-esférica para iluminação de piso para uso externo. Instalação em piso acabado, alimentação por ponto de luz no piso, utiliza duas lâmpadas E27 tipo bolinha.
Tipo de uso	Externo
Cores de acabamento	• Branco • Preto • Grafite • Marrom Corten • Zarcão
Fio	Comprimento: 0,25 m
Materiais	Alumínio com pintura eletrostática a pó, componentes elétricos.
Fonte de luz	Indicado o uso de 2 x lâmpada rosca E27 bolinha (LED até 5 W | 2700 K). **Não inclui lâmpadas.**
Dimmer	*É possível instalar a luminária em circuitos com dimerização. Neste caso, utilize lâmpadas dimerizáveis (LED dimerizável). **Não inclui dimmer.**
Acionamento	Interruptor de parede (não fornecido)
Tipo de alimentação	Ponto de luz no piso
Voltagem	127 V ou 220 V. Utilize lâmpada compatível com a voltagem da rede local.
Peso e dimensões	Peça: altura: 60,5 cm | diâmetro cúpula: 23,5 cm
Conteúdo da embalagem	Luminária e base para fixação no piso.
Instalação e montagem	Produto vendido parcialmente montado e exige instalação (dificuldade média).
Ferramentas necessárias para instalação	Alicate, fita isolante ou conectores elétricos, chave de fenda.
Cuidados específicos	Leia o manual de instruções antes de instalar. Manuseie a peça com cuidado para evitar danos, principalmente durante a instalação. Para limpeza do produto, utilize pano macio e seco para remover a poeira. Para manchas mais profundas, utilize pano úmido com sabão neutro. Não utilize produtos de limpeza. Não efetue a limpeza com o produto em operação.

INSTRUÇÕES DE INSTALAÇÃO

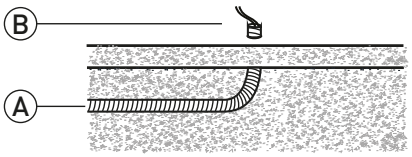

1 Prepare o local de instalação, passe a fiação pelo conduíte enterrado (A) cimente o local e deixe a ponta dos fios para fora do ponto de luz (B).

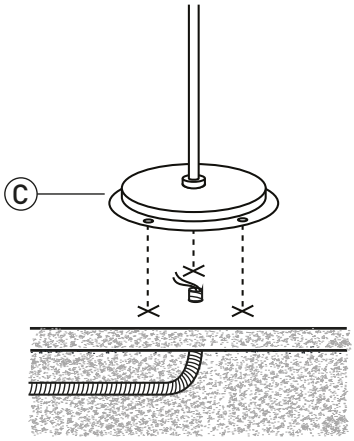

2 Utilize a canopla (C) como gabarito para marcar o local de fixação da peça. **Centralize ao ponto de luz.**

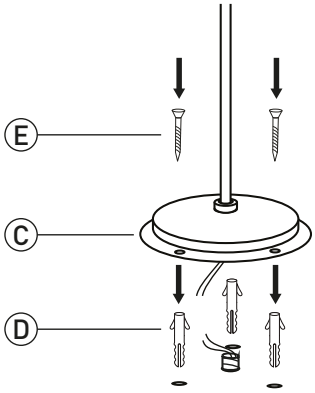

3 Conecte a peça à rede elétrica. **Certifique-se de isolar adequadamente a emenda dos fios.** Fixe a canopla (C) no piso utilizando buchas (D) e parafusos (E) **não fornecidos**.*

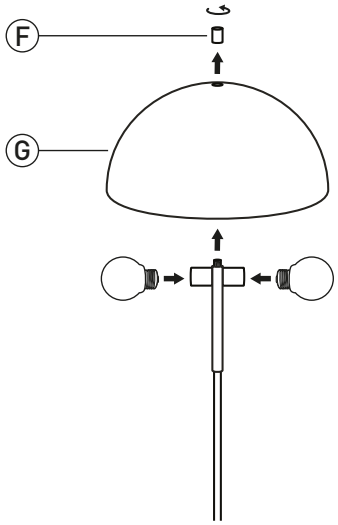

4 Desrosqueie o botão (F) e retire a cúpula (G) do suporte. Instale as lâmpadas especificadas na página anterior.* Faça o teste de acendimento. Encaixe novamente a cúpula e rosqueie o botão até que esteja fixo.

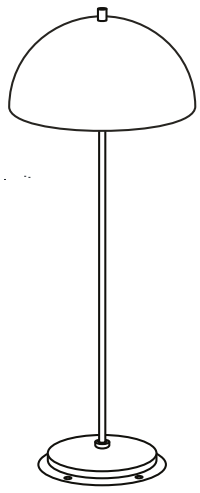

5 Aproveite sua nova luminária!

* *A luminária não acompanha parafuso(s) e bucha(s) para fixação. Utilize parafusos e buchas apropriados para cada tipo de superfície.
**Certifique-se de que a voltagem da lâmpada é a mesma da rede local (127 V ou 220 V).