


Iluminação indireta direcionável


Sem dimmer


Alimentação por tomada



Bivolt


Interruptor na peça


Não necessita de furo



Base E27


Não necessita instalação

Apresentação	A RK.04159G é uma luminária de piso com altura regulável e luz direcionável. Sua iluminação indireta é perfeita para leitura e iluminação complementar de ambientes. Traz, desta vez juntas, soluções que são marcas registradas do Estúdio RK—o uso do Quebra-Luz e das hastes deslizantes.
Descrição	Luminária de piso em alumínio com duas hastes, possibilita o ajuste de altura. Acompanha repuxo de alumínio que se encaixa e gira na própria lâmpada, proporcionando iluminação direcionável. Alimentação por tomada. Interruptor na peça. Utiliza lâmpada bulbo base E27.
Tipo de uso	Interno
Cores de acabamento	• Branco (fio, interruptor e plugue brancos) • Preto (fio, interruptor e plugue pretos) • Grafite (fio, interruptor e plugue pretos) • Marrom Corten (fio, interruptor e plugue pretos) • Zarcão (fio, interruptor e plugue pretos)
Fio	Comprimento: 1,5 m
Materiais	Alumínio e aço tratado com pintura eletrostática a pó, componentes elétricos.
Fonte de luz	1 x Lâmpada rosca E27 A60 (LED até 10 W / Halógena até 60 W). **Inclui lâmpada bivolt.**
Dimmer	Não
Acionamento	Interruptor meio cordão
Tipo de alimentação	Tomada
Voltagem	127 V ou 220 V. Utilize lâmpada compatível com a voltagem da rede local.
Peso e dimensões	Peça: altura mínima: 130 cm | altura máxima: 170 cm | diâmetro da base: 20 cm | diâmetro do quebra-luz: 24 cm
Conteúdo da embalagem	Luminária
Instalação e montagem	Produto exige montagem simples (dificuldade fácil).
Ferramentas necessárias para instalação	Chave de fenda
Cuidados específicos	Leia o manual de instruções antes de instalar. Manuseie a peça com cuidado para evitar danos, principalmente durante a instalação. Para limpeza do produto, utilize pano macio e seco para remover a poeira. Para manchas mais profundas, utilize pano úmido com sabão neutro. Não utilize produtos de limpeza. Não efetue a limpeza com o produto em operação.

INSTRUÇÕES DE INSTALAÇÃO

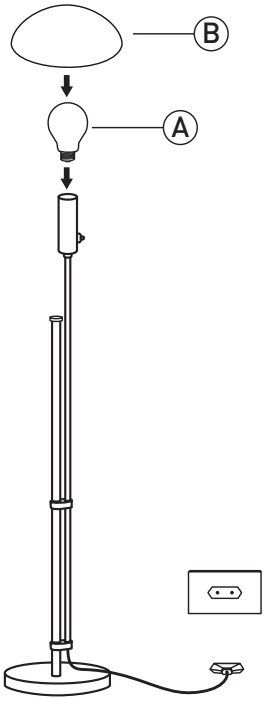

1 Instale a lâmpada fornecida (A) e encaixe o quebra-luz (B).

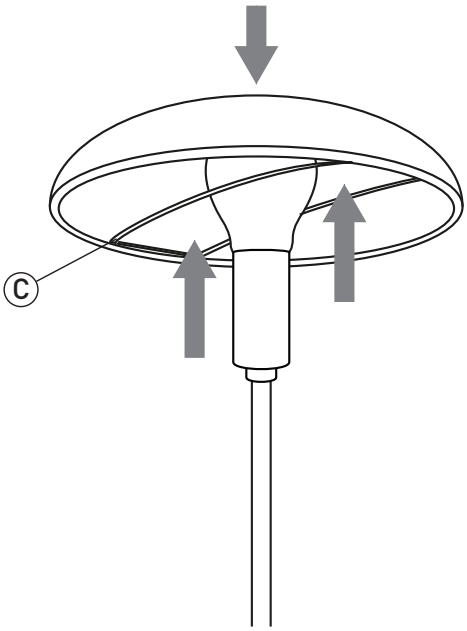

2 Mantenha a mola (C) com a curvatura voltada para a direção da cúpula e encaixe na lâmpada. Direcione para a posição desejada.

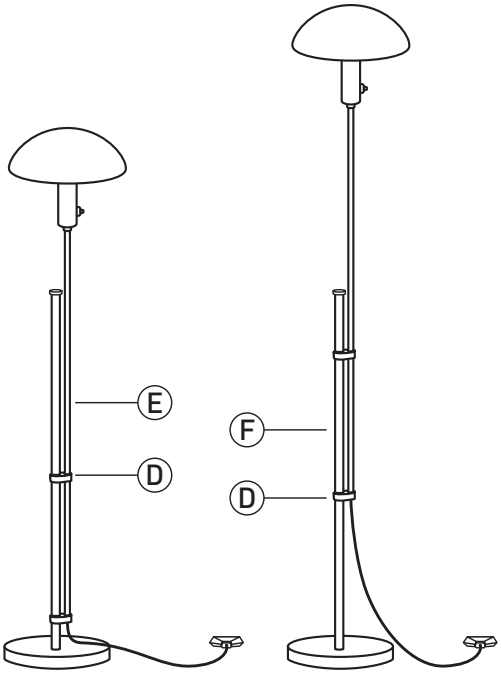

3 Ajuste a altura da peça, afrouxe os parafusos dos suportes (D), suba ou desça a haste (E) ao longo da haste (F) e rosqueie os parafusos laterais para fixar os suportes. **Certifique-se de que esteja firme para evitar deslizamento.**

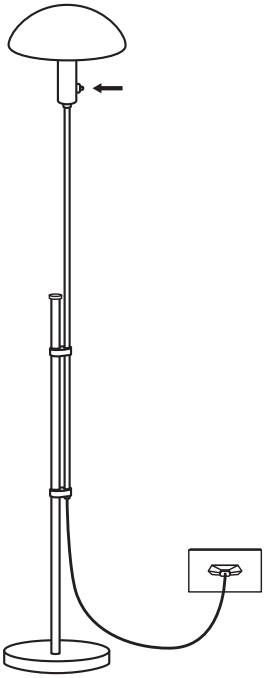

4 Plugue na tomada. Aperte o botão para ligar e desligar a peça. Aproveite sua nova luminária!