ESPECIFICAÇÃO

DESCRIÇÃO

Arandela de parede com cúpula cônica giratória e haste móvel.

BASE E LÂMPADAS INDICADAS

Base Bipino G-9 para lâmpada LED 4W
Tensão de acordo com lâmpada 110V ou 220V.

AMBIENTE

Uso interno.

DIMENSÕES (MM)

RK.04153

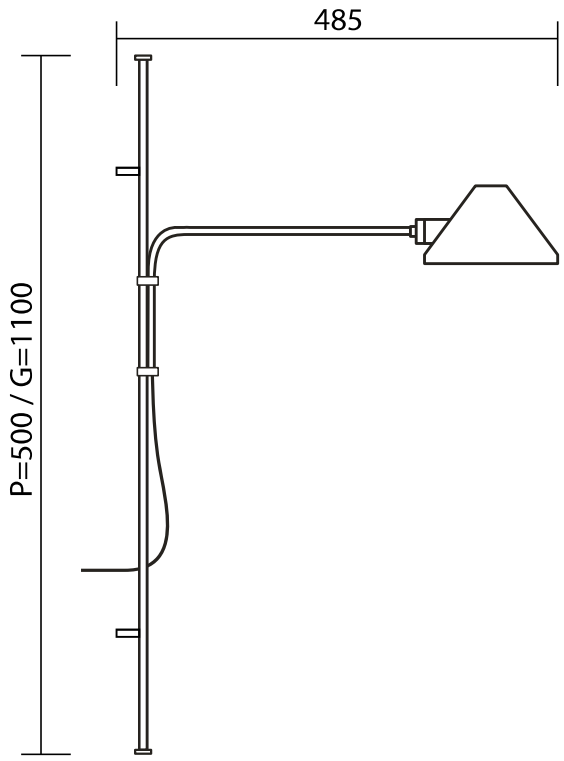

RECOMENDAÇÕES E CUIDADOS

• O produto opera tanto com rede 127V quanto 220V. A aplicação depende somente do tipo de lâmpada a ser utilizado.

• Para sua segurança, interrompa a alimentação elétrica no ponto para instalação ou manutenção, evitando assim choques acidentais.

• Este produto deve ser instalado por um profissional qualificado.

• A garantia do fabricante no que se refere a instalação do produto está condicionada ao cumprimento das recomendações deste manual.

• Para limpeza do produto, utilizar pano seco para remover a poeira. Para manchas mais profundas, utilizar um pano úmido com sabão neutro. Não utilizar produtos de limpeza. Não efetue a limpeza com o produto em operação.

INSTRUÇÕES DE INSTALAÇÃO

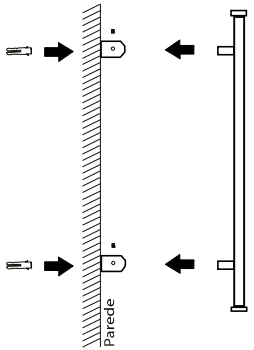

1 Fixar os chumbadores na parede, conforme a posição dos pinos da haste.

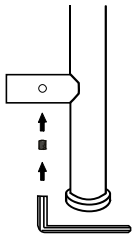

2 Inserir pinos nos chumbadores e travar pelos parafusos laterais.

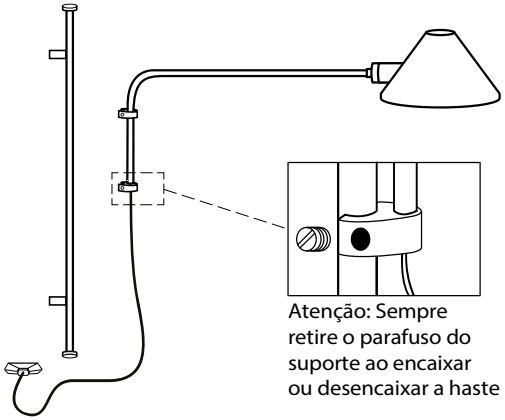

3 Prender a haste com soquete na haste com peso, apertando os parafusos laterais do suporte com cuidado após o encaixe.

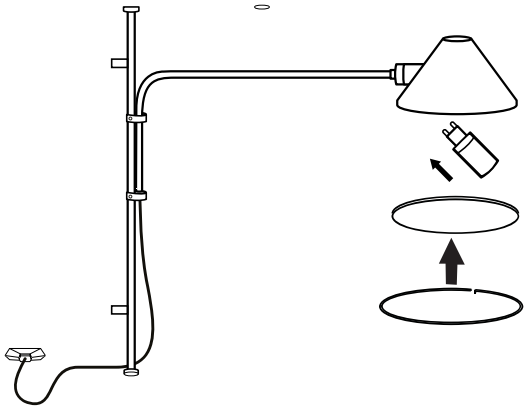

4 Remover o difusor acrílico e instalar a lâmpada conforme especificação do modelo citada na página anterior.

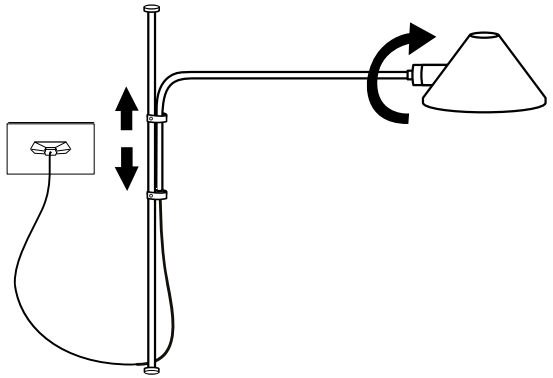

5 Plugar na tomada.