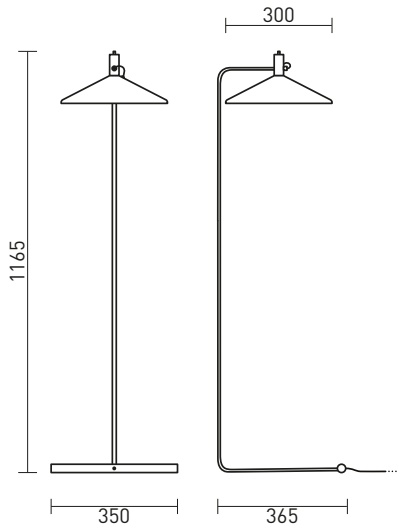


Iluminação direcionável


Sem dimmer


Alimentação por tomada



Não é Bivolt


Interruptor na peça


Não necessita de furo


LED integrado


Não necessita instalação

Apresentação	A Luminária CLAVE Piso tem a altura fixa especifica para aplicação lateral de sofás ou poltronas de leitura . A cúpula giratória em formato cônico é extremamente obliqua , é uma característica importante pois quando posicionada na horizontal é muito delicada já na vertical a cúpula ganha volume e se assemelha a um disco. Um bom efeito no contra luz com o rebatimento na parede , compondo a iluminação ambiente.
Descrição	Abajur com cúpula de alumínio com desenho cônico aberto bem característico. A cúpula se articula , girando em um tubo curvado em forma de "C". A Base do abajur é transversa ao tubo, particularizando o desenho da peça. O interruptor localiza-se na própria cúpula.
Tipo de uso	Interno
Cores de acabamento	• Branco (fio, plugue e interruptor brancos) • Preto (fio, plugue e interruptor pretos) • Grafite (fio, plugue e interruptor pretos) • Marrom Corten (fio, plugue e interruptor pretos) • Zarcão (fio, plugue e interruptor pretos)
Fio	Comprimento: 1,5 m
Materiais	Alumínio e aço tratado com pintura eletrostática a pó, aço-mola, acrílico, componentes elétricos.
Fonte de luz	LED integrado—5,5 W—2700 K—443 lm
Dimmer	Não
Acionamento	Interruptor tipo Clique
Tipo de alimentação	Tomada
Voltagem	110/220 V. Não é bivolt. Certifique-se da voltagem da rede antes de instalar o produto.
Peso e dimensões	Peça: altura: 116,5 cm | diâmetro cúpula: 30 cm | profundidade: 36,5 cm | largura: 35 cm Peso: 2,16 kg | embalagem: 150 x 40 x 16 cm | peso embalado: 3,05 kg
Conteúdo da embalagem	Luminária e chave allen
Instalação e montagem	Produto exige montagem simples. (Muito Fácil)
Ferramentas necessárias para instalação	Não necessita instalação
Cuidados específicos	Leia o manual de instruções antes de instalar. Manuseie a peça com cuidado para evitar danos, principalmente durante a instalação. Para limpeza do produto, utilize pano macio e seco para remover a poeira. Para manchas mais profundas, utilize pano úmido com sabão neutro. Não utilize produtos de limpeza. Não efetue a limpeza com o produto em operação.

INSTRUÇÕES DE INSTALAÇÃO

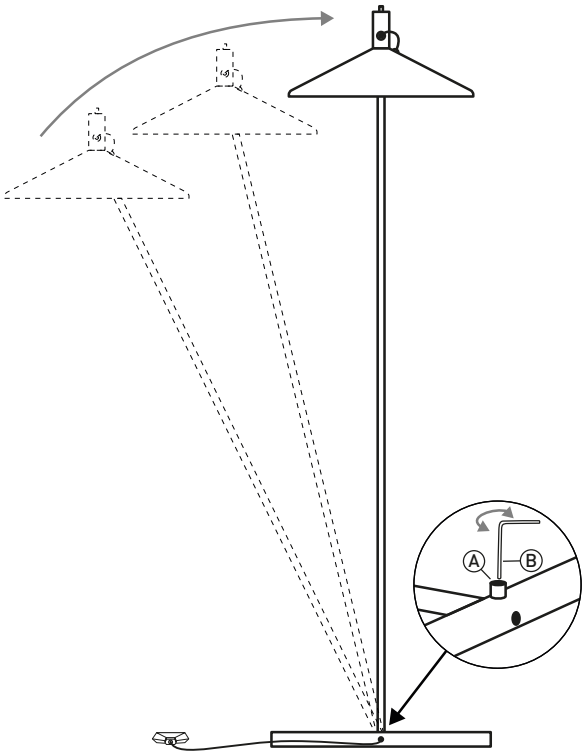

1 Posicione a haste na vertical e aperte o parafuso da base (A) utilizando a chave allen fornecida (B) até travar. Certifique-se que a haste esteja firme.

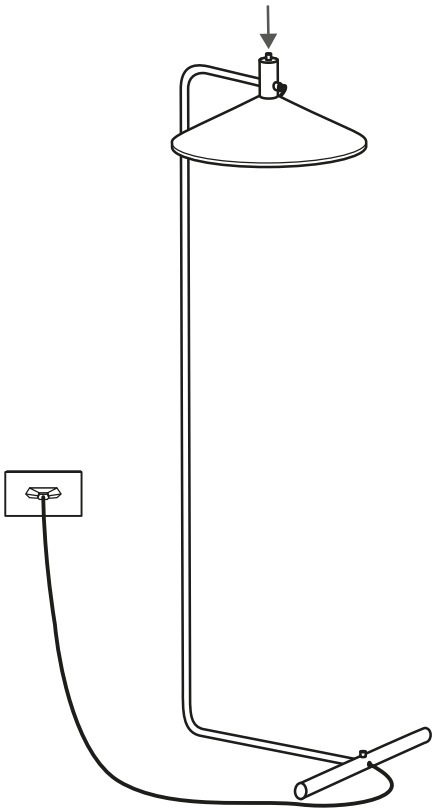

2 Plugue na tomada.* Acenda pelo interruptor no topo do refletor.

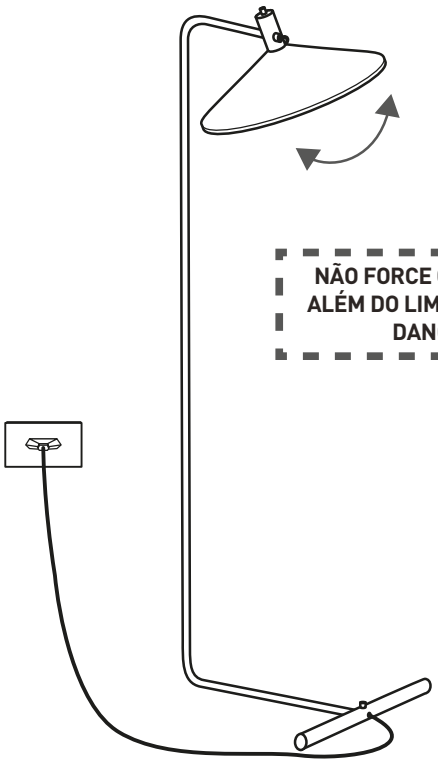

NÃO FORCE O GIRO DA CÚPULA ALÉM DO LIMITE. ISSO CAUSARÁ DANOS À PEÇA.

3 Ajuste a direção da luz rotacionando o refletor conforme desejado.
Aproveite sua nova luminária!

* * Certifique-se que a voltagem da luminária é a mesma da rede local (127 V ou 220 V).