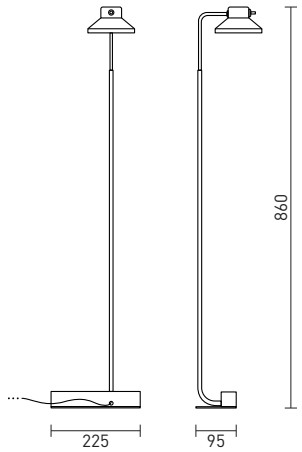


Iluminação direcionável


Sem dimmer


Alimentação por tomada



Bivolt


Interruptor na peça


Não necessita de furo


LED integrado


Não necessita instalação

Apresentação	Iluminação específica com boa intensidade, baixo ofuscamento e bom posicionamento foram as preocupações maiores que nortearam a concepção da linha PIANO. São duas arandelas, um abajur de mesa e uma luminária suspensa. Todas elas com finas haste e braços que se articulam posicionando a iluminação na sua melhor localização ergonômica. É uma linha muito versátil na sua mobilidade. Além disso as fontes de luz têm sob o difusor uma delicada tela com desenho de colméia, conhecida como "honeycomb", que proporciona excelente conforto visual . Outro conforto é o seu acionamento diretamente na cúpula ao alcance da mão. Comparativamente mais alto e mais potente que os habituais abajures de leitura, tem a iluminação bem abrangente. A haste vertical pode ser ajustada pela inclinação, avançando sobre outros objetos da mesa—telas de computador, etc. A cúpula se une à haste por uma rótula que possibilita ainda mais o direcionamento da luz. Recomendamos o uso para iluminação de escrivaninhas de médio e grande porte, mesas laterais de salas de estar para leitura ou apenas para composição da iluminação ambiente.
Descrição	Luminária de mesa direcionável em alumínio com cúpula cônica e LED integrado. Haste inclinável, alimentação por tomada e acionamento por interruptor tipo clique na cúpula.
Tipo de uso	Interno
Cores de acabamento	• Preto (fio, interruptor, plugue e acessórios pretos) • Grafite (fio, interruptor e plugue pretos | acessórios grafite) • Marrom Corten (fio, interruptor e plugue pretos | acessórios marrom corten) • Zarcão (fio, interruptor e plugue pretos | acessórios zarcão)
Fio	Comprimento total: 1,9 m
Materiais	Alumínio e aço tratado com pintura eletrostática a pó, latão, acrílico, aço-mola, honeycomb, componentes elétricos e fonte tipo plugue.
Fonte de luz	LED integrado—8,4 W—2700 K—595 lm
Dimmer	Não
Acionamento	Interruptor tipo Clique
Tipo de alimentação	Tomada (fonte tipo plugue)
Voltagem	110~220 V. **Produto bivolt.**
Peso e dimensões	Peça: altura: 86 cm | diâmetro cúpula: 11,5 cm | largura base: 22,5 cm | profundidade: 9,5 cm Peso: 2,7 kg | embalagem: 8 x 27 x 110 cm | peso embalado: 3,4 kg
Conteúdo da embalagem	Luminária e chave allen.
Instalação e montagem	Produto exige montagem simples. (Muito Fácil)
Ferramentas necessárias para instalação	Chave allen (inclusa)
Cuidados específicos	Leia o manual de instruções antes de instalar. Manuseie a peça com cuidado para evitar danos, principalmente durante a instalação. Para limpeza do produto, utilize pano macio e seco para remover a poeira. Para manchas mais profundas, utilize pano úmido com sabão neutro. Não utilize produtos de limpeza. Não efetue a limpeza com o produto em operação.

INSTRUÇÕES DE INSTALAÇÃO

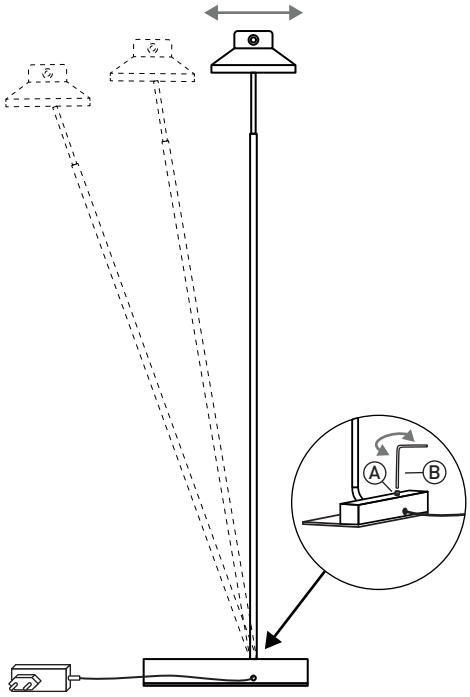

1 Solte o parafuso da base (A) utilizando a chave allen fornecida (B), posicione o ângulo da haste conforme desejado e aperte o parafuso allen novamente. Certifique-se de que a haste esteja firme.

NÃO FORCE A HASTE APÓS AJUSTAR O ÂNGULO DE INCLINAÇÃO. ISSO CAUSARÁ DANOS À PEÇA.

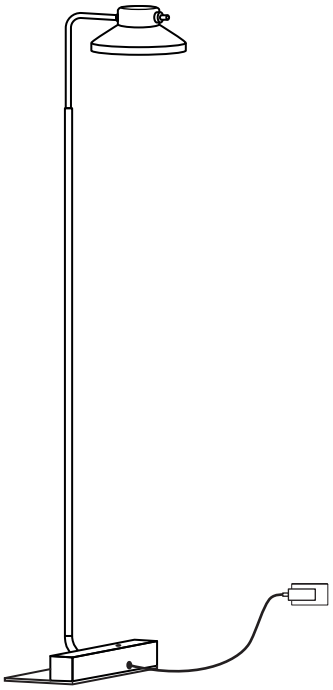

2 Plugue a fonte na tomada.
Caso não tenha ficado satisfeito (a) com a inclinação da haste, repita o PASSO 1.

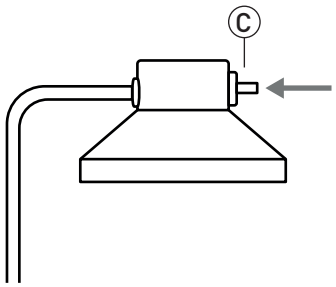

3 Acenda pelo interruptor do refletor (C).

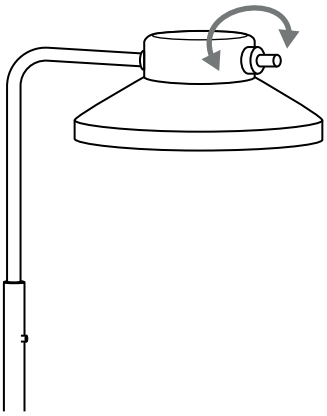

4 Ajuste a direção da luz rotacionando o refletor e aproveite sua nova luminária.

NÃO FORCE O GIRO DA CÚPULA ALÉM DO LIMITE. ISSO CAUSARÁ DANOS À PEÇA.