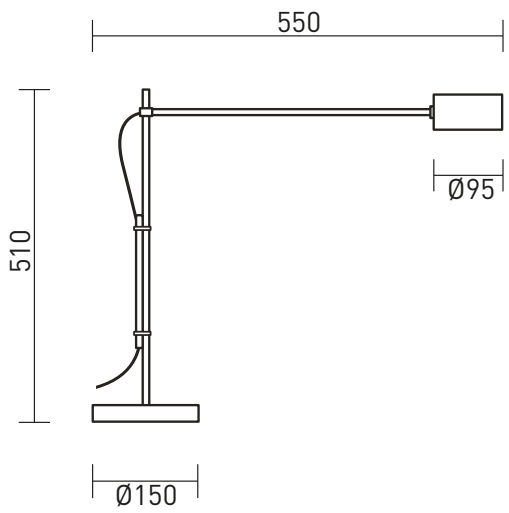

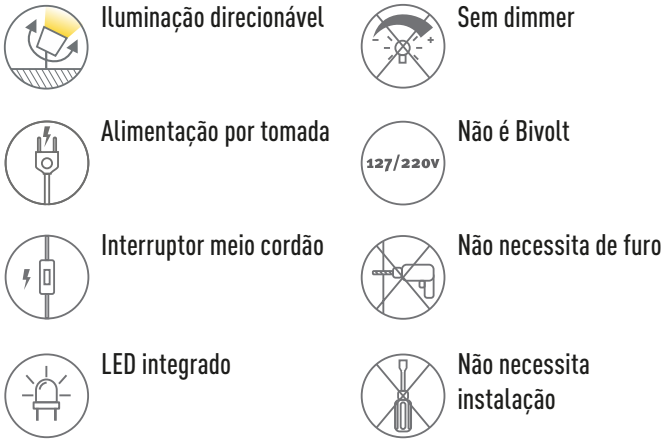

Apresentação	OLIVIA é uma linha de luminárias de leitura que surgiu literalmente como um desenho: traços retos são tubos, traços curvos são fios, cúpula da luminária e base são volumes. Destacamos duas soluções que dão personalidade a linha : O sistema de articulação entre a haste vertical e a horizontal em que um simples dispositivo permite tanto a variação da altura quanto o giro da peça. Outro ponto é a solução de condução do fio, que se acomoda a uma segunda haste paralela a vertical e que o leva até a base da luminária.
Descrição	Luminária de mesa em alumínio com cúpula cilíndrica giratória, difusor em acrílico. Braço giratório com altura regulável. Interruptor meio cordão. Led integrado.
Tipo de uso	Interno
Cores de acabamento	• Branco (fio, plugue e interruptor brancos) • Preto (fio, plugue e interruptor pretos) • Grafite (fio, plugue e interruptor pretos) • Marrom Corten (fio, plugue e interruptor pretos) • Zarcão (fio, plugue e interruptor pretos)
Fio	Comprimento: 1,5m
Materiais	Alumínio e aço tratado com pintura eletrostática a pó, acrílico, componentes elétricos.
Fonte de luz	LED integrado—5,5 W—2700 K—443 lm
Dimmer	Não
Acionamento	Interruptor meio cordão
Tipo de alimentação	Tomada
Voltagem	110/220 V. Não é bivolt. Certifique-se da voltagem da rede antes de instalar o produto.
Peso e dimensões	Peça: altura: 51 cm | diâmetro cúpula: 9,5 cm | diâmetro base: 15 cm | profundidade: 55 cm Peso: 3,3 kg | embalagem: 24 x 24 x 59 cm | peso embalado: 3,75 kg
Conteúdo da embalagem	Luminária
Instalação e montagem	Produto vendido parcialmente montado, exige montagem simples. (Muito Fácil)
Ferramentas necessárias para instalação	Não necessita instalação
Cuidados específicos	Leia o manual de instruções antes de instalar. Manuseie a peça com cuidado para evitar danos, principalmente durante a instalação. Para limpeza do produto, utilize pano macio e seco para remover a poeira. Para manchas mais profundas, utilize pano úmido com sabão neutro. Não utilize produtos de limpeza. Não efetue a limpeza com o produto em operação.

INSTRUÇÕES DE INSTALAÇÃO

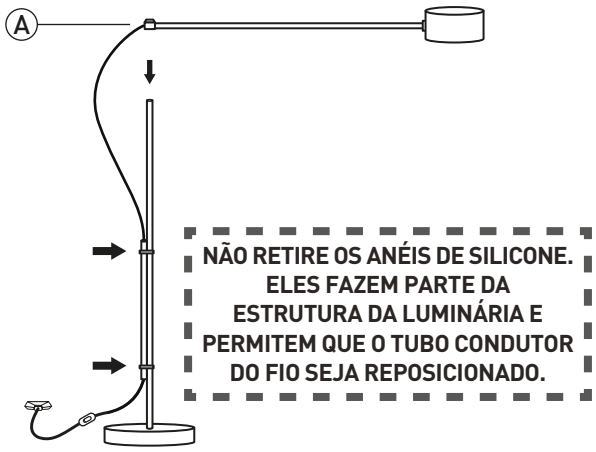

1 Encaixe a haste horizontal à vertical através do tablete de junção (A). A inclinação da haste fará o travamento.

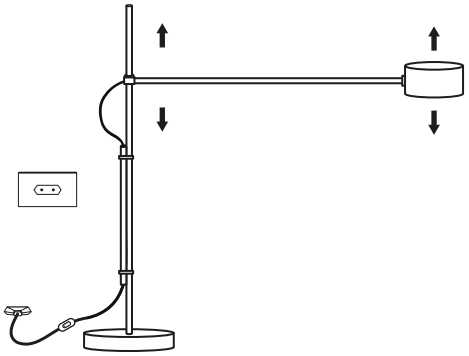

2 Para ajustar a altura, segure o difusor com uma das mãos e com a outra mão segure o tablete, desloque para cima ou para baixo até a posição desejada.

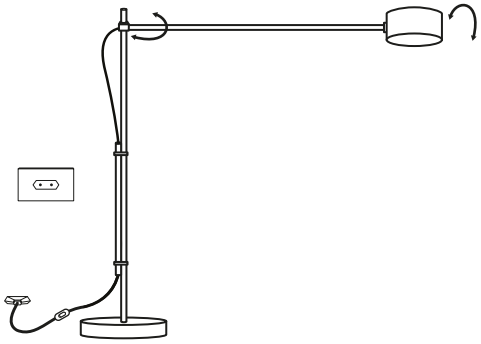

3 Ajustar a direção da luz rotacionando o difusor.

NÃO FORCE O GIRO DA CÚPULA ALÉM DO LIMITE. ISSO CAUSARÁ DANOS À PEÇA.

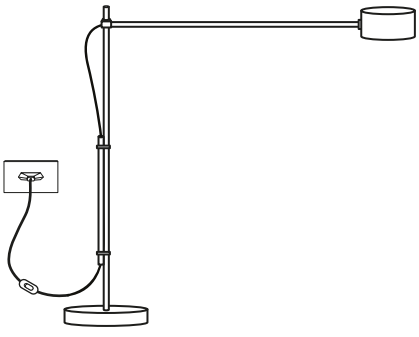

4 Plugue na tomada* e aproveite sua nova luminária!

* * Certifique-se que a voltagem da luminária é a mesma da rede local (127 V ou 220 V).