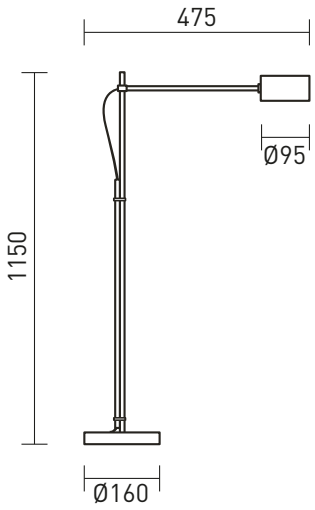


Iluminação direcionável


Sem dimmer


Alimentação por tomada



Não é Bivolt


Interruptor de piso


Não necessita de furo


LED integrado


Não necessita instalação

Apresentação	OLIVIA é uma linha de luminárias de leitura que surgiu literalmente como um desenho: traços retos são tubos, traços curvos são fios, cúpula da luminária e base são volumes. Destacamos duas soluções que dão personalidade a linha : O sistema de articulação entre a haste vertical e a horizontal em que um simples dispositivo permite tanto a variação da altura quanto o giro da peça. Outro ponto é a solução de condução do fio, que se acomoda a uma segunda haste paralela a vertical e que o leva até a base da luminária.
Descrição	Luminária de piso em alumínio com cúpula cilíndrica giratória e difusor em acrílico. Braço giratório com altura regulável. Interruptor de piso. Led integrado.
Tipo de uso	Interno
Cores de acabamento	• Branco (fio, plugue e interruptor brancos) • Preto (fio, plugue e interruptor pretos) • Grafite (fio, plugue e interruptor pretos) • Marrom Corten (fio, plugue e interruptor pretos) • Zarcão (fio, plugue e interruptor pretos)
Fio	Comprimento: 1,5 m
Materiais	Alumínio e aço tratado com pintura eletrostática a pó, acrílico, componentes elétricos.
Fonte de luz	LED integrado—11 W—2700 K—885 lm
Dimmer	Não
Acionamento	Interruptor de piso
Tipo de alimentação	Tomada
Voltagem	110/220 V. Não é bivolt. Certifique-se da voltagem da rede antes de instalar o produto.
Peso e dimensões	Peça: altura: 115 cm | diâmetro cúpula: 9,5 cm | diâmetro base: 16 cm | profundidade: 47,5 cm Peso: 2,9 kg | embalagem: 22 x 22 x 120 cm | peso embalado: 3,8 kg
Conteúdo da embalagem	Luminária
Instalação e montagem	Produto vendido parcialmente montado, exige montagem simples.
Ferramentas necessárias para instalação	Não necessita instalação.
Cuidados específicos	Leia o manual de instruções antes de instalar. Manuseie a peça com cuidado para evitar danos, principalmente durante a instalação. Para limpeza do produto, utilize pano macio e seco para remover a poeira. Para manchas mais profundas, utilize pano úmido com sabão neutro. Não utilize produtos de limpeza. Não efetue a limpeza com o produto em operação.

INSTRUÇÕES DE INSTALAÇÃO

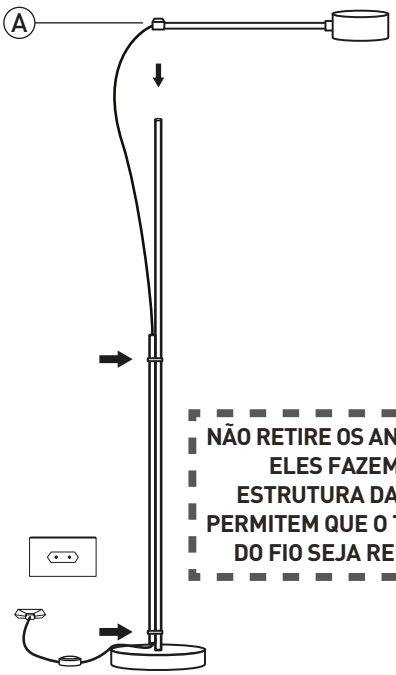

NÃO RETIRE OS ANÉIS DE SILICONE. ELES FAZEM PARTE DA ESTRUTURA DA LUMINÁRIA E PERMITEM QUE O TUBO CONDUTOR DO FIO SEJA REPOSICIONADO.

1 Encaixe a haste horizontal à vertical através do tablete de junção (A). A inclinação da haste fará o travamento.

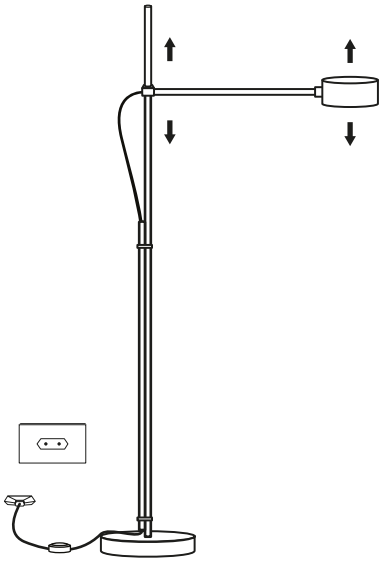

2 Para ajustar a altura, segure a cúpula com uma das mãos e com a outra mão segure o tablete (A), desloque para cima ou para baixo até a posição desejada.

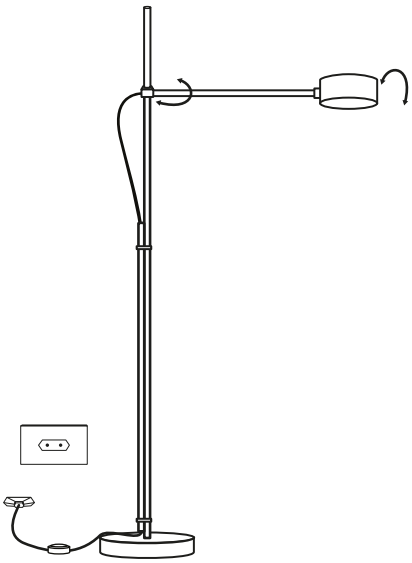

3 Ajuste a direção da luz rotacionando a cúpula e a haste.

NÃO FORCE O GIRO DA CÚPULA ALÉM DO LIMITE. ISSO CAUSARÁ DANOS À PEÇA.

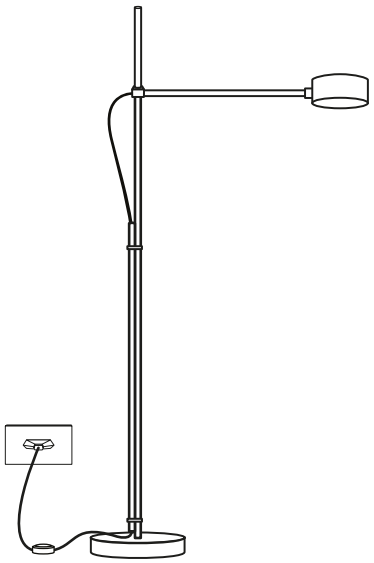

4 Plugue na tomada* e aproveite sua nova luminária!

* * Certifique-se que a voltagem da luminária é a mesma da rede local (127 V ou 220 V).