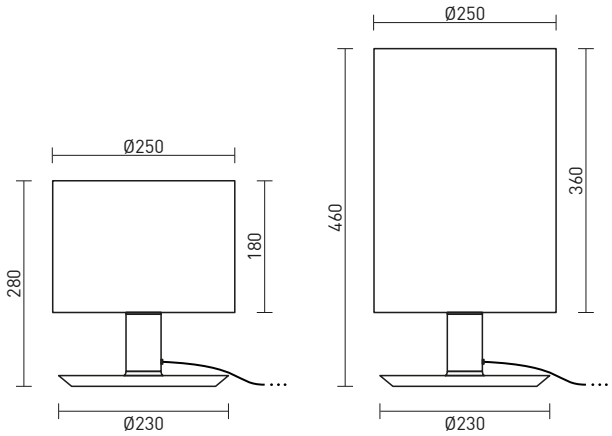

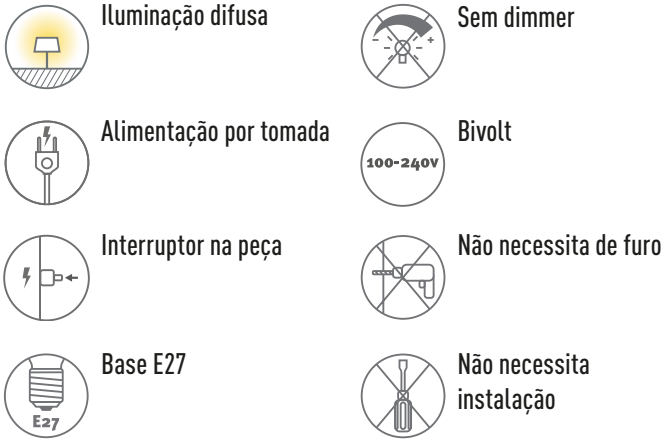

Apresentação	Apresentada em dois tamanhos de cúpula em tecido, as luminárias SOUL Mesa possuem base refletora e estrutura em alumínio com acionamento na própria peça. Com sua luz difusa e aconchegante, são ideais para iluminação complementar e composição de ambientes.
Descrição	Abajur de mesa em alumínio com cúpula de tecido. Iluminação difusa. Interruptor na peça. Utiliza lâmpada base E27.
Tipo de uso	Interno
Cores de acabamento	• Branco (fio branco) • Preto (fio preto) • Bege (fio preto) • Grafite (fio preto) • Marrom Corten (fio preto) • Zarcão (fio preto)
Fio	Comprimento: 1,5 m
Materiais	Tecido laminado, alumínio e aço tratado com pintura eletrostática a pó, componentes elétricos.
Fonte de luz	1 x Lâmpada rosca E27 A60 (LED até 10 W | 2700 K). **Inclui lâmpada bivolt.**
Dimmer	Não
Acionamento	Interruptor tipo clique localizado na peça.
Tipo de alimentação	Tomada
Voltagem	Tensão 110 V~220 V. Produto bivolt.
Peso e dimensões	Peça P: altura total: 28 cm | altura cúpula: 18 cm | diâmetro cúpula: 25 cm | diâmetro base: 23 cm Peça G: altura total: 46 cm | altura cúpula: 36 cm | diâmetro cúpula: 25 cm | diâmetro base: 23 cm
Conteúdo da embalagem	Luminária, lâmpada Bivolt.
Instalação e montagem	Produto vendido montado, basta colocar a lâmpada fornecida.
Ferramentas necessárias para instalação	Não necessita instalação
Cuidados específicos	Leia o manual de instruções antes de instalar. Manuseie a peça com cuidado para evitar danos, principalmente durante a instalação. Para limpeza do produto, utilize pano macio e seco para remover a poeira. Para manchas mais profundas, utilize pano úmido com sabão neutro. Não utilize produtos de limpeza. Não efetue a limpeza com o produto em operação.

INSTRUÇÕES DE INSTALAÇÃO

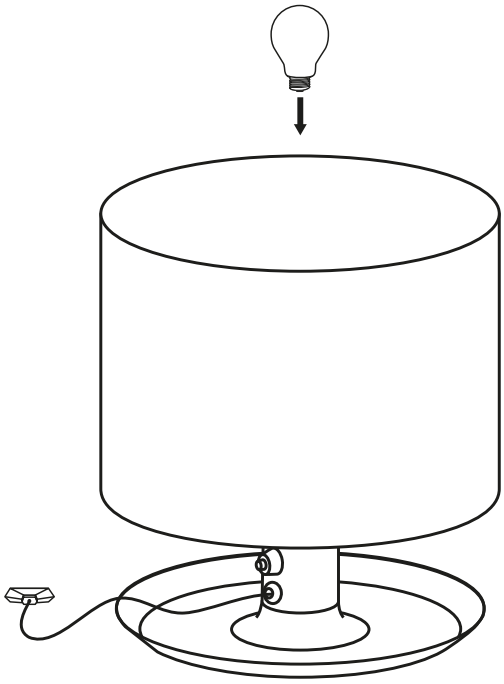

1 Instale a lâmpada fornecida.

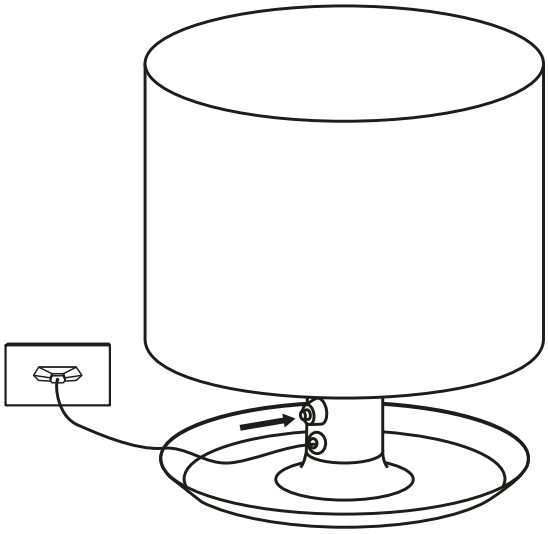

2 Plugue na tomada. Aperte o botão para ligar e desligar a peça. Aproveite sua nova luminária