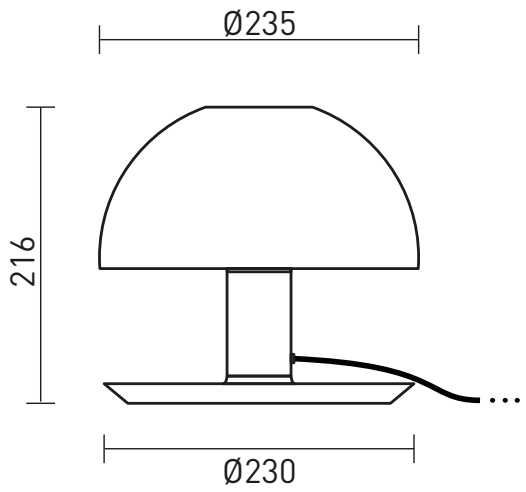


Iluminação direta e indireta


Sem dimmer


Alimentação por tomada



Bivolt


Interruptor na peça


Não necessita de furo



Base E27


Não necessita instalação

Apresentação	Compacta, a luminária BLUES Mesa utiliza a base como refletor e, com sua cor exclusiva, é item obrigatório na composição de luz de qualquer ambiente.
Descrição	Abajur de mesa em alumínio com cúpula semiesférica e base circular. Iluminação direta e indireta. Interruptor na peça. Utiliza lâmpada bolinha base E27.
Tipo de uso	Interno
Cores de acabamento	• Bege (fio preto)
Fio	Comprimento: 1,5 m
Materiais	Alumínio e aço tratado com pintura eletrostática a pó, componentes elétricos.
Fonte de luz	1 x Lâmpada rosca E27 bolinha (LED 3 W | 2700 K). **Inclui lâmpada bivolt.**
Dimmer	Não
Acionamento	Interruptor tipo clique localizado na peça.
Tipo de alimentação	Tomada
Voltagem	Tensão 110 V~220 V. Produto bivolt.
Peso e dimensões	Peça: altura: 21,6 cm | diâmetro cúpula: 23,5 cm | diâmetro base: 23 cm | peso: 0,7 kg Embalagem: 24 x 24 x 21 cm
Conteúdo da embalagem	Luminária, lâmpada Bivolt.
Instalação e montagem	Produto vendido montado, basta colocar a lâmpada fornecida.
Ferramentas necessárias para instalação	Não necessita instalação
Cuidados específicos	Leia o manual de instruções antes de instalar. Manuseie a peça com cuidado para evitar danos, principalmente durante a instalação. Para limpeza do produto, utilize pano macio e seco para remover a poeira. Para manchas mais profundas, utilize pano úmido com sabão neutro. Não utilize produtos de limpeza. Não efetue a limpeza com o produto em operação.

INSTRUÇÕES DE INSTALAÇÃO

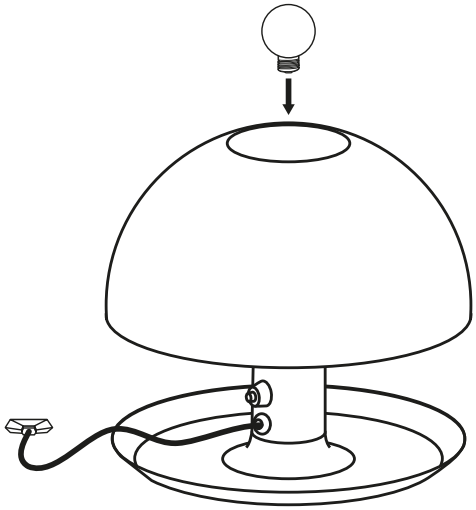

1 Instale a lâmpada fornecida.

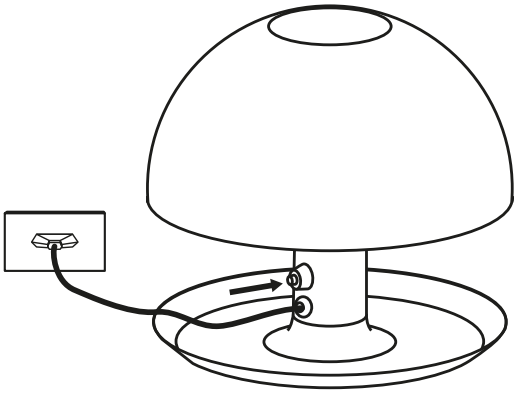

2 Plugue na tomada. Aperte o botão para ligar e desligar a peça. Aproveite sua nova luminária!