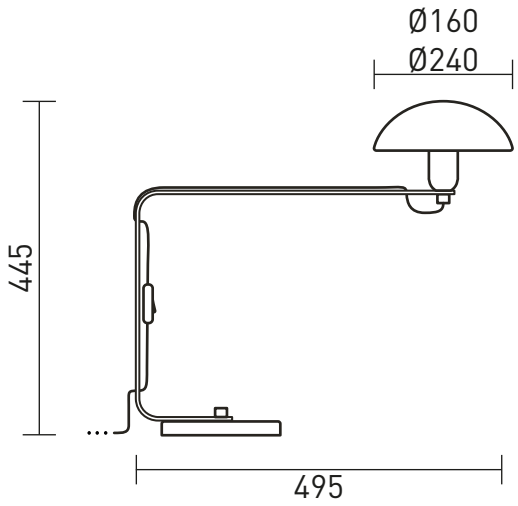

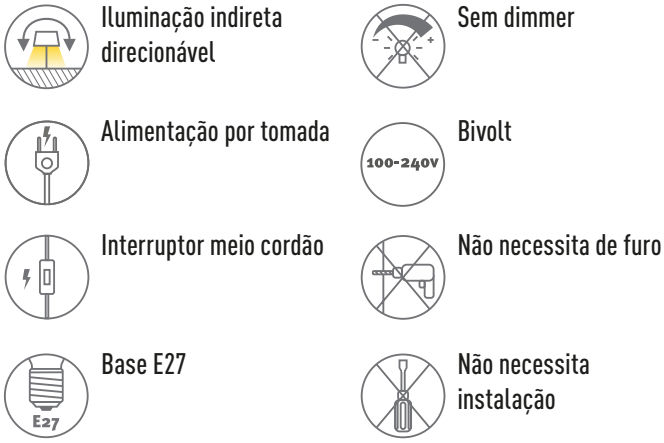

Apresentação	Abajur ícone do desenho do Estúdio RK, onde todos as elementos necessários para a luminária como a lâmpada, o soquete, o fio e o interruptor são simplesmente organizados por um suporte fixado a uma base giratória . O dispositivo que direciona a luz é uma pequena ˙calota˙ que por uma mola se prende e gira na própria lâmpada: o Quebra-Luz. Utilizado como iluminação de reforço e leitura para mesas de trabalho, mesas laterais e home offices.
Descrição	Um soquete exposto fixado a uma barra chata curva pivota numa base de aço usinado. Um repuxo de alumínio se encaixa e gira na própria lâmpada .
Tipo de uso	Interno
Cores de acabamento	• Branco (fio, interruptor e plugue brancos) • Preto (fio, interruptor e plugue pretos) • Grafite (fio, interruptor e plugue pretos) • Marrom Corten (fio, interruptor e plugue pretos) • Zarcão (fio, interruptor e plugue pretos)
Fio	Comprimento: 1,5 m
Materiais	Alumínio e aço tratado com pintura eletrostática a pó, acrílico, aço-mola, soquete de baquelite e componentes elétricos.
Fonte de luz	1 x Lâmpada rosca E27 A60 (LED até 10 W / Halógena até 60 W). **Inclui lâmpada bivolt.**
Dimmer	Não
Acionamento	Interruptor meio cordão
Tipo de alimentação	Tomada
Voltagem	Acompanha lâmpada bivolt
Peso e dimensões	Peça: altura: 44,5 cm | diâmetro quebra-luz com furo: 16 cm | diâmetro quebra-luz sem furo: 24 cm Profundidade: 49,5 cm | peso: 3,4 kg Embalagem: 50 x 50 x 21 cm | peso embalado: 4,3 kg
Conteúdo da embalagem	Luminária, lâmpada bivolt e acessório quebra-luz (com ou sem furo).
Instalação e montagem	Produto vendido montado, bastando instalar a lâmpada e ligar na tomada.
Ferramentas necessárias para instalação	Não necessita instalação.
Cuidados específicos	Caso use lâmpada halógena, manuseie o acessório quebra-luz somente com a luminária apagada para evitar queimaduras. Se a luminária estiver acesa, desligue e espere 5 minutos antes de tocar o quebra-luz. Manuseie a peça com cuidado para evitar danos, principalmente durante a instalação. Leia o manual de instruções antes de instalar. Para limpeza do produto, utilize pano seco para remover a poeira. Para manchas mais profundas, utilize um pano úmido com sabão neutro. Não utilize produtos de limpeza. Não efetue a limpeza com o produto em operação.

INSTRUÇÕES DE INSTALAÇÃO

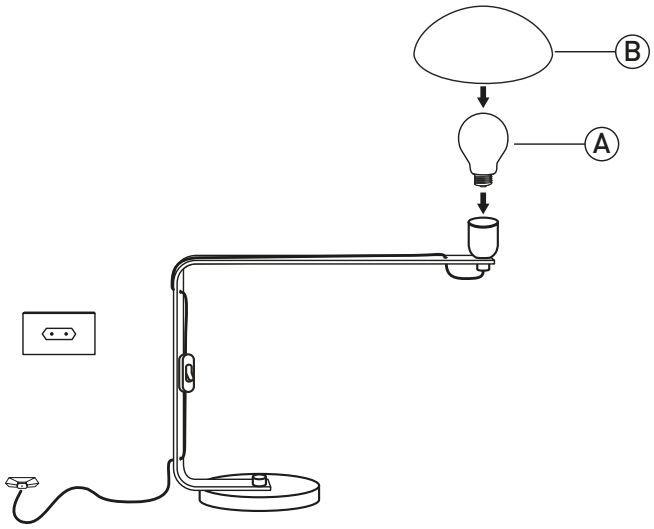

1 Instale a lâmpada fornecida (A). Finalize encaixando o quebra-luz (B).

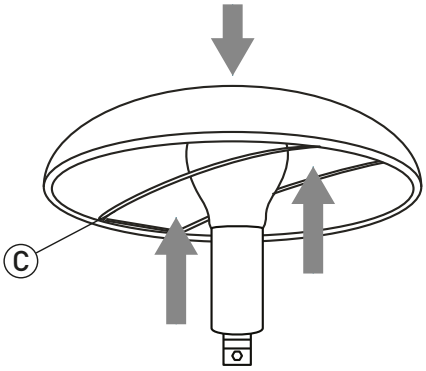

2 Mantenha a mola (C) com a curvatura voltada para a direção da cúpula e encaixe na lâmpada. Direcione para a posição desejada.

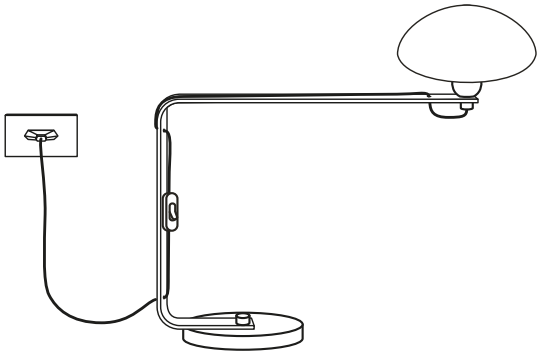

3 Plugue na tomada e aproveite sua nova luminária!