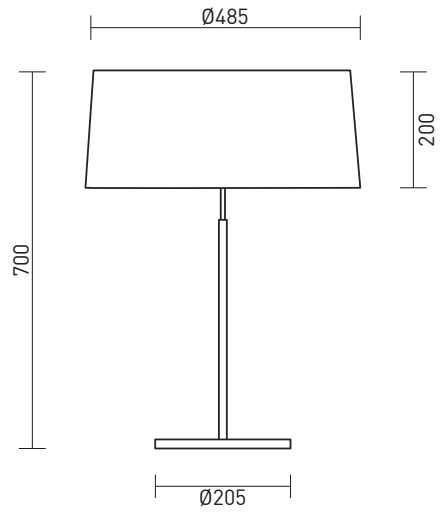

Iluminação difusa

Sem dimmer

Alimentação por tomada

Bivolt
100-240V

Interruptor meio cordão

Não necessita de furo

Base E27
E27

Não necessita instalação

Apresentação	Abajur de mesa em alumínio, a RK.04037P possui cúpula levemente cônica em tecido. Com grande capacidade de iluminação, é ideal para grandes ambientes ou mesmo para iluminação principal de ambientes menores.
Descrição	Abajur com cúpula em tecido proporcionando iluminação complementar difusa direta e indireta. Alimentação por tomada. Acionamento por interruptor meio cordão. Utiliza 4 lâmpadas base E27. A cúpula é oferecida nas opções de tecido branco e bege.
Tipo de uso	Interno
Cores de acabamento	• Branco (fio, interruptor e plugue brancos) • Preto (fio, interruptor e plugue pretos) • Grafite (fio, interruptor e plugue pretos) • Marrom Corten (fio, interruptor e plugue pretos) • Zarcão (fio, interruptor e plugue pretos)
Fio	Comprimento: 1,5 m
Materiais	Tecido laminado, alumínio e aço tratado com pintura eletrostática a pó, componentes elétricos.
Fonte de luz	Indicado o uso de 4 x lâmpada rosca E27 (LED bulbo A60 até 6 W). **Não inclui lâmpadas.**
Dimmer	Não
Acionamento	Interruptor meio cordão
Tipo de alimentação	Tomada
Voltagem	127 V ou 220 V. Utilize lâmpada compatível com a voltagem da rede local.
Peso e dimensões	Peça: diâmetro: 48,5 cm | altura cúpula: 20 cm | altura: 70 cm
Conteúdo da embalagem	Luminária
Instalação e montagem	Produto exige montagem simples (dificuldade fácil).
Ferramentas necessárias para instalação	-
Cuidados específicos	Manusear a peça com cuidado para evitar danos, principalmente durante a instalação. Leia o manual de instruções antes de instalar. Para limpeza do produto, utilize pano seco para remover a poeira. Para manchas mais profundas, utilize um pano úmido com sabão neutro. Não utilize produtos de limpeza. Não efetue a limpeza com o produto em operação.

INSTRUÇÕES DE INSTALAÇÃO

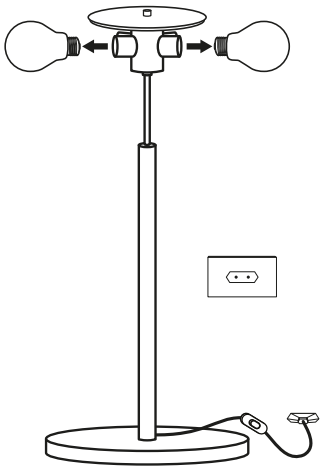

1 Instale as lâmpadas especificadas na página anterior.* Faça o teste de acendimento.

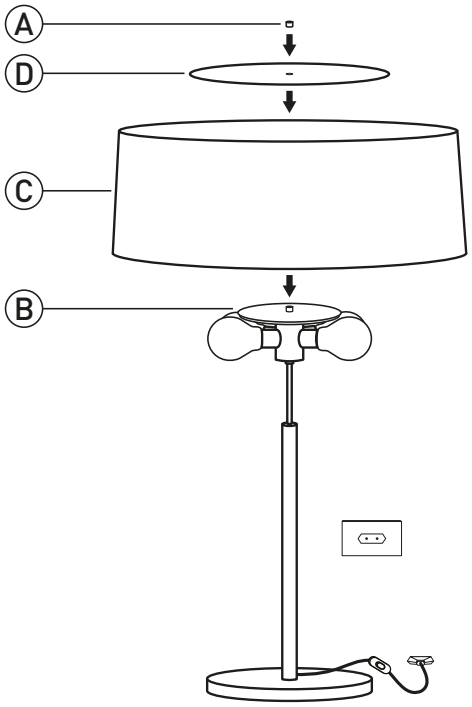

2 Desrosqueie o botão (A) da base (B), encaixe a cúpula (C) e o disco (D) na base (B). Trave rosqueando novamente o botão (A), Certifique-se de que a haste esteja firme.

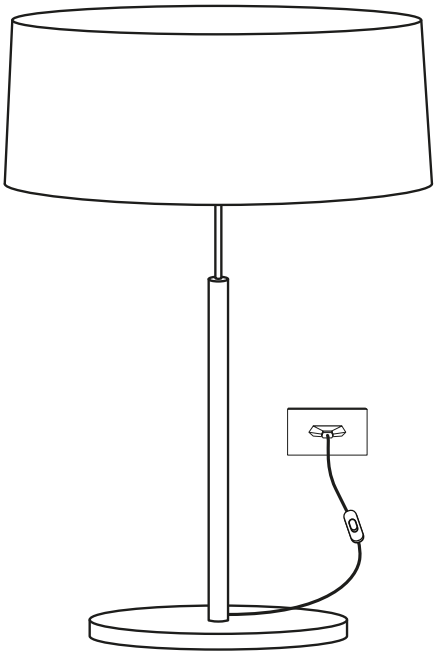

3 Plugue na tomada e aproveite sua nova luminária!

* * Certifique-se de que a voltagem da lâmpada é a mesma da rede local (127 V ou 220 V).