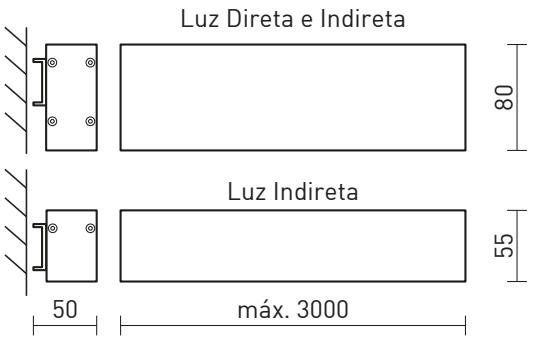

Iluminação tipo Up e Dowlight

Sem dimmer

Alimentação por ponto de luz

Bivolt

Interruptor de parede

Necessita de furo

LED integrado

Necessita instalação

Apresentação	Arandela linear RK.03204 com fita LED integrada para iluminação up e downlight. Ideal para complementar a iluinação ambiente. A instalação é feita por suporte fixo à parede. Tamanhos padrão, ou medidas especiais até 3,00 metros.
Descrição	Arandela em alumínio extrudado, fechamento inferior em acrílico translúcido proporcionando iluminação direta, indireta ou ambas, difusa. Alimentação por ponto de luz. Fixação na parede por suporte.
Tipo de uso	Interno.
Cores de acabamento	• Branco • Preto • Grafite • Marrom Corten • Zarcão
Fio	Fio paralelo para ligação em ponto de luz
Materiais	Alumínio e aço tratado com pintura eletrostática a pó, acrílico, componentes elétricos.
Fonte de luz	LED integrado — 14,4 W/m — 2700 K — IP 20 — IRC90
Dimmer	Não
Acionamento	Interruptor de parede (não fornecido)
Tipo de alimentação	Ponto de luz
Voltagem	Tensão 110 V~220 V. Produto bivolt.
Peso e dimensões	Peça direta e indireta: Altura: 8 cm | profundidade: 4 cm | suporte: 1 cm | comprimento: P — 100 cm; N — 150 cm; M — 200 cm; G — 250 cm; ESP — até 300 cm Peça indireta: Altura: 5,5 cm | profundidade: 4 cm | suporte: 1 cm | comprimento: P — 100 cm; N — 150 cm; M — 200 cm; G — 250 cm; ESP — até 300 cm Embalagem: P: 150 X 15 X 15 cm | N: 200 X 15 X 15 cm | M: 250 X 15 X 15 cm | G: 300 X 15 X 15 cm
Conteúdo da embalagem	Luminária e suporte.
Instalação e montagem	Produto vendido parcialmente montado e exige instalação (dificuldade média).
Ferramentas necessárias para instalação	Furadeira com broca 6 mm apropriada para o tipo de material a ser perfurado, chave de fenda, alicate, fita isolante ou conector elétrico (não fornecido). **Para madeira ou MDF, utilize broca compatível com o tamanho do parafuso e não utilize bucha.**
Cuidados específicos	Leia o manual de instruções antes de instalar. Manuseie a peça com cuidado para evitar danos, principalmente durante a instalação. Para limpeza do produto, utilize pano macio e seco para remover a poeira. Para manchas mais profundas, utilize pano úmido com sabão neutro. Não utilize produtos de limpeza. Não efetue a limpeza com o produto em operação.

INSTRUÇÕES DE INSTALAÇÃO

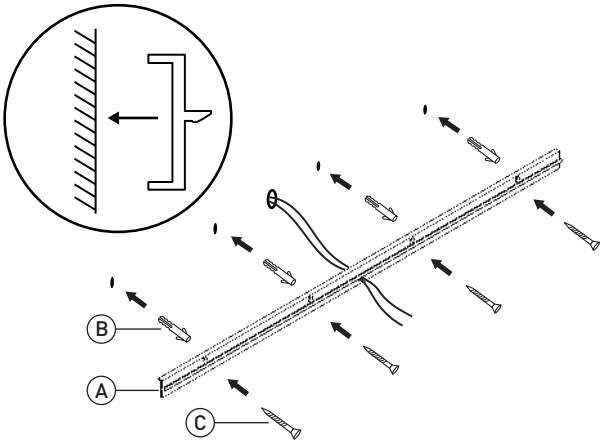

1 Fixe o suporte (A) na parede através de buchas (B) e parafusos (C)(não fornecidos).* O suporte traseiro deve ser montado na posição indicada para a melhor fixação da luminária.

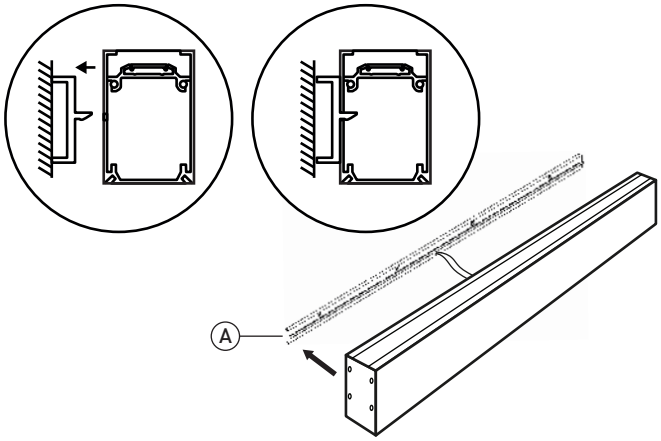

2 Conecte a peça à rede elétrica. **(Certifique-se de isolar adequadamente a emenda dos fios).** Em seguida encaixe o perfil no suporte (A) através da abertura linear traseira.

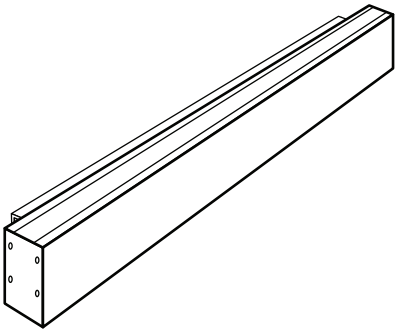

3 Faça o teste de acendimento e aproveite sua nova luminária!

* *A luminária não acompanha parafuso(s) e bucha(s) para fixação. Utilize parafusos e buchas apropriados para cada tipo de superfície. Em caso de instalação em superfícies de madeira, não utilize buchas.