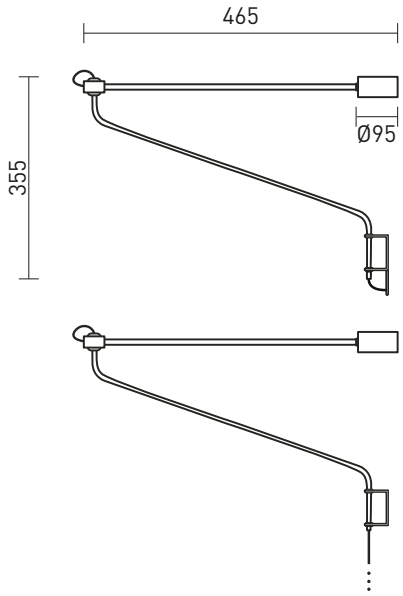


Iluminação direcionável


Sem dimmer

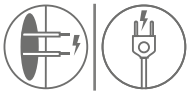
Alimentação por ponto de luz ou tomada



Não é Bivolt

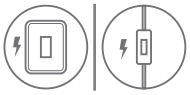
Interruptor de parede ou meio cordão


Necessita de furo


LED integrado


Necessita instalação

Apresentação	A Arandela articulada OLIVIA é uma extensão da linha de abajures e mantem as suas características de desenho e construção. Fixada à parede, os dois braços se articulam pantograficamente e estendidos atingem 90cm. Tem cúpula cilíndrica giratória fechada por difusor em acrílico leitoso. Sua alimentação é por tomada ou ponto de energia na parede **(somente em painéis tipo dry wall, MDF e assemelhados, não funciona em pontos do tipo caixa de passagem, em alvenaria).** Ótima opção para bancadas de home office ou mesas de cabeceira. Pode ser usada também como luz complementar de ambientes.
Descrição	Arandela direcionável e articulada em alumínio com cúpula cilíndrica e LED integrado. Fixação em parede. Alimentação por ponto de luz ou tomada e acionamento por interruptor de parede ou meio cordão. Quando utilizada em tomada, possui como acessório um peso para manter o fio esticado.
Tipo de uso	Interno
Cores de acabamento	• Preto (fio, interruptor, plugue e acessórios pretos) • Grafite (fio, interruptor e plugue pretos | acessórios grafite) • Marrom Corten (fio, interruptor e plugue pretos | acessórios marrom corten) • Zarcão (fio, interruptor e plugue pretos | acessórios zarcão)
Fio	Comprimento: 1,5 m
Materiais	Alumínio e aço tratado com pintura eletrostática a pó, acrílico, aço-mola e componentes elétricos.
Fonte de luz	LED integrado — 5,5 W — 2700 K — 443 lm
Dimmer	Não
Acionamento	Interruptor meio cordão (fornecido) ou de parede (não fornecido)
Tipo de alimentação	Tomada ou ponto de luz em painéis tipo dry wall, MDF, cabeceiras e semelhantes. **Não utilize em pontos tipo caixa de passagem. Caso seja essa sua situação, entre em contato com nossos consultores.**
Voltagem	110/220 V. Não é bivolt. Certifique-se da voltagem da rede antes de instalar o produto.
Peso e dimensões	Altura: 35,5 cm | diâmetro cúpula: 9,5 cm | profundidade max: 93 cm
Conteúdo da embalagem	Luminária, 1 x suporte A (para instalação com tomada), 1 x suporte B (para instalação em painel) conjunto de parafusos para fixação em alvenaria ou madeira, peso-esticador, chave allen.
Instalação e montagem	Produto vendido parcialmente montado e exige instalação (dificuldade média).
Ferramentas necessárias para instalação	Furadeira com broca 6 mm apropriada para o tipo de material a ser perfurado **(alvenaria ou painel dry wall. Para madeira ou MDF, utilize broca compatível com o tamanho do parafuso),** chave de fenda, chave allen (inclusa).
Cuidados específicos	Leia o manual de instruções antes de instalar. Manuseie a peça com cuidado para evitar danos, principalmente durante a instalação. Para limpeza do produto, utilize pano macio e seco para remover a poeira. Para manchas mais profundas, utilize pano úmido com sabão neutro. Não utilize produtos de limpeza. Não efetue a limpeza com o produto em operação.

INSTRUÇÕES DE INSTALAÇÃO (ALIMENTAÇÃO TOMADA | SUPORTE A)

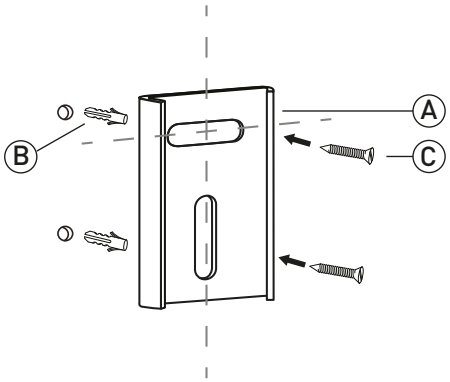

1 **(O suporte A é o menor e possui dois furos oblongos, vertical e horizontal somente, como na ilustração acima.)** Fixe o suporte para instalação em tomada (A) na parede utilizando as buchas (B) e parafusos (C)* fornecidos. Certifique-se de que o suporte (A) esteja alinhado antes de apertar totalmente os parafusos.

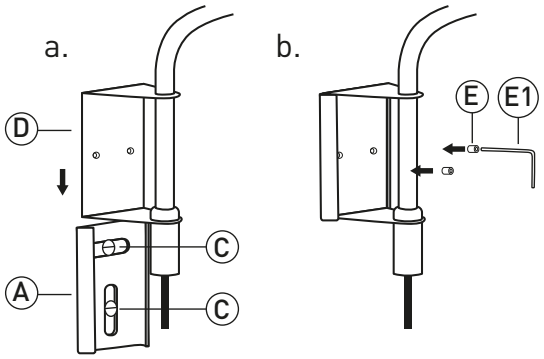

2 **a.** Para achar o alinhamento ideal, encaixe a base da haste (D) ao suporte (A) **(Passo 2 a.).** Encontre a posição de equilíbrio da peça. Retire a luminária sem perder a posição do suporte (A) e aperte os parafusos (C) até travá-los completamente. Após fixar o suporte (A), encaixe novamente a base da haste (D).
b. Fixe a base da haste (D) ao suporte (A) com os parafusos allen (E), utilizando a chave fornecida (E1).

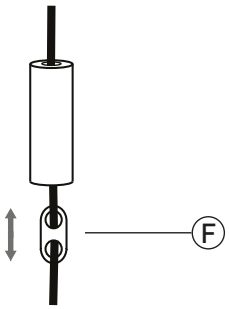



3 Regule a trava 8 (F) para ajustar a altura do peso. Recomendamos a altura de 15cm em relação ao piso.

4 Ajuste a direção da luz rotacionando a haste e a cúpula (G). Plugue na tomada** e aproveite sua nova luminária!

* *A luminária acompanha bucha(s) e parafuso(s) para fixação em alvenaria ou madeira. Para outros tipos de superfície, utilize parafusos e buchas apropriados.
Em caso de instalação em superfícies de madeira, não utilize as buchas.
** Certifique-se que a voltagem da luminária é a mesma da rede local ((127 V ou 220 V).

INSTRUÇÕES DE INSTALAÇÃO (ALIMENTAÇÃO PAREDE | SUPORTE B)

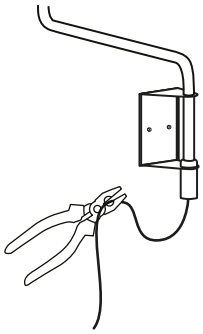

1 Caso opte pela instalação em painel com acionamento por interruptor de parede, corte o excesso do fio antes de fixar a peça. Deixe uma quantidade de fio suficiente para que a emenda dos fios possa ser alojada dentro do painel.

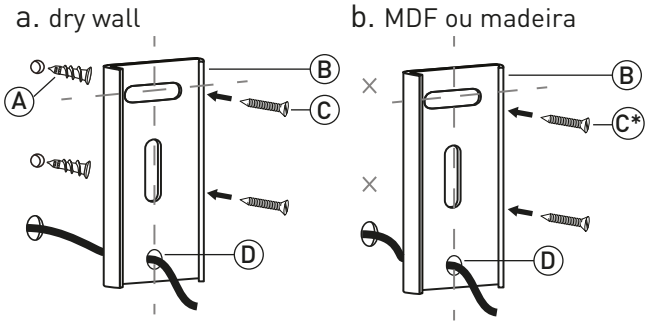

2 **(O suporte B é o maior e possui três furos. Dois oblongos – vertical e horizontal – e um terceiro circular, como na ilustração acima.)** Passe a fiação da rede pelo furo inferior (D). Posicione o suporte (B) de maneira a cobrir o furo por onde saem os fios de alimentação do painel. Fixe o suporte (B) na parede utilizando buchas (A)* e parafusos (C)* apropriados ao material do painel. Certifique-se de que o suporte (B) esteja alinhado antes de apertar totalmente os parafusos.

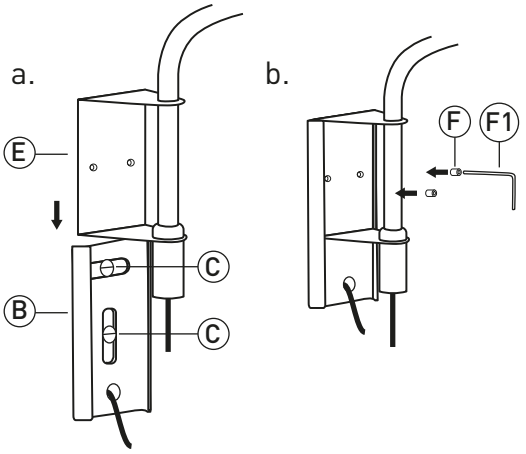

3 **a.** Para achar o alinhamento ideal, encaixe a base da haste (E) ao suporte (B) **(Passo 2 a.).** Encontre a posição de equilíbrio da peça. Retire a luminária sem perder a posição do suporte (B) e aperte os parafusos (C) até travá-lo completamente. Após fixar o suporte (B), encaixe novamente a base da haste (E).
b. Fixe a base da haste (E) ao suporte (B) com os parafusos allen (F), utilizando a chave fornecida (F1).

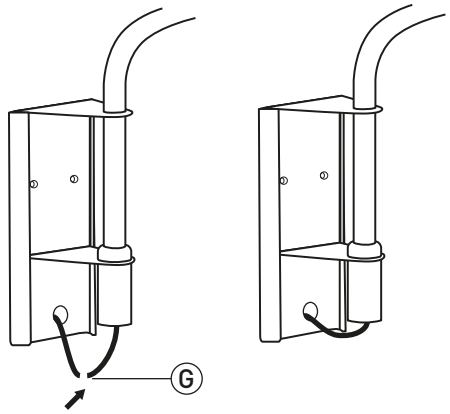

4 Faça a ligação com a fiação da rede e insira o fio pela furação inferior (G) para esconder a emenda dos fios. Faça o teste de acendimento.

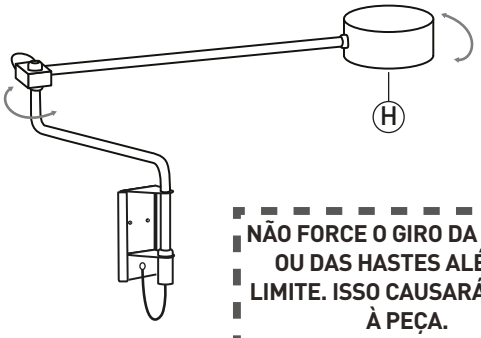

NÃO FORCE O GIRO DA CÚPULA OU DAS HASTES ALÉM DO LIMITE. ISSO CAUSARÁ DANOS À PEÇA.

5 Ajuste a direção da luz rotacionando a haste e a cúpula (H). Aproveite sua nova luminária!

* *A luminária acompanha bucha(s) e parafuso(s) para fixação em alvenaria ou madeira. Para outros tipos de superfície, utilize parafusos e buchas apropriados.
Em caso de instalação em superfícies de madeira, não utilize as buchas.
** Certifique-se que a voltagem da luminária é a mesma da rede local (127 V ou 220 V).