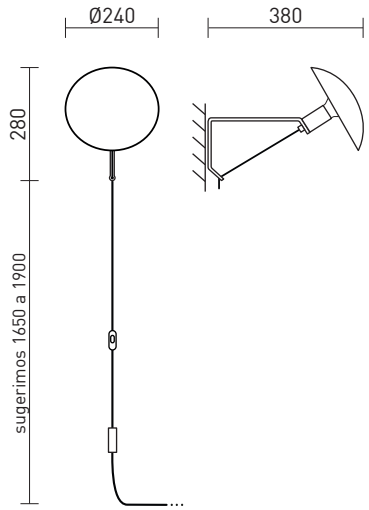

Iluminação indireta direcionável

Sem dimmer

Alimentação por tomada

Bivolt

Interruptor meio cordão

Necessita de furo

Base E27

Necessita instalação

Apresentação	A luminária POP, alimentada por tomada, é uma arandela criada para ser instalada em locais sem pontos de parede específicos. É um suporte para uma lâmpada e um quebra-luz, fornecendo iluminação indireta direcionável. Possui 4 variantes, pequena e grande e para instalação alta (entre 1,65 e 1,90 m) ou baixa (entre 0,90 e 1,20 m).
Descrição	Arandela em alumínio com haste longa fixa e quabra-luz, alimentada por tomada. Fixada na parede, utiliza 1 x lâmpada LED A60. Acionamento por interruptor tipo meio-cordão.
Tipo de uso	Interno
Cores de acabamento	• Branco (fio, interruptor, plugue e acessórios brancos) • Preto (fio, interruptor, plugue e acessórios pretos) • Grafite (fio, interruptor e plugue pretos | acessórios grafite) • Marrom Corten (fio, interruptor e plugue pretos | acessórios marrom corten) • Zarcão (fio, interruptor e plugue pretos | acessórios zarcão)
Fio	Comprimento: 3,2 m
Materiais	Aço galvanizado e alumínio com pintura eletrostática a pó, componentes elétricos
Fonte de luz	1 x Lâmpada rosca E27 A60 (LED 7 W | 2700 K | 560 lm). Inclui lâmpada bivolt.
Dimmer	Não
Acionamento	Interruptor meio cordão
Tipo de alimentação	Tomada
Voltagem	127 V ou 220 V. Utilize lâmpada compatível com a voltagem da rede local.
Peso e dimensões	Peça: altura máxima de instalação: 190 cm | diâmetro cúpula: 24 cm | profundidade: 38 cm | altura: 28 cm
Conteúdo da embalagem	Luminária, quebra-luz, lâmpada bivolt, buchas e parafusos para instalação.
Instalação e montagem	Produto vendido parcialmente montado e exige instalação (dificuldade média).
Ferramentas necessárias para instalação	Furadeira com broca 6 mm apropriada para o tipo de material a ser perfurado, chave de fenda.
Cuidados específicos	Leia o manual de instruções antes de instalar. Manuseie a peça com cuidado para evitar danos, principalmente durante a instalação. Para limpeza do produto, utilize pano macio e seco para remover a poeira. Para manchas mais profundas, utilize pano úmido com sabão neutro. Não utilize produtos de limpeza. Não efetue a limpeza com o produto em operação.

INSTRUÇÕES DE INSTALAÇÃO

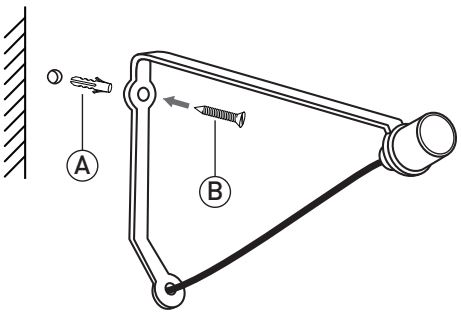

1 Fixe a luminária na parede através de bucha (A) e parafuso (B)* fornecidos. Certifique-se que a luminária esteja alinhada antes de apertar totalmente o parafuso.

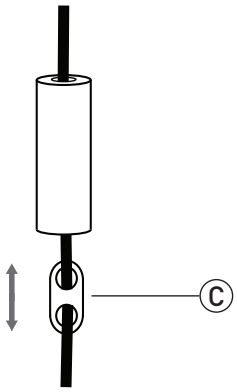

2 Regule a trava 8 (C) para ajustar a altura do peso. Recomendamos a altura de 15cm em relação ao piso.

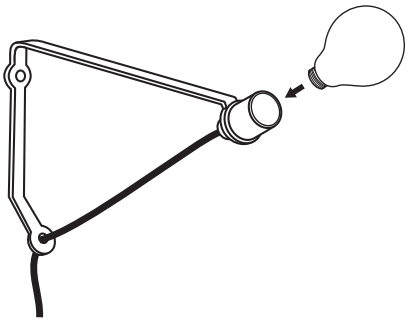

3 Instale a lâmpada fornecida. Faça o teste de acendimento.

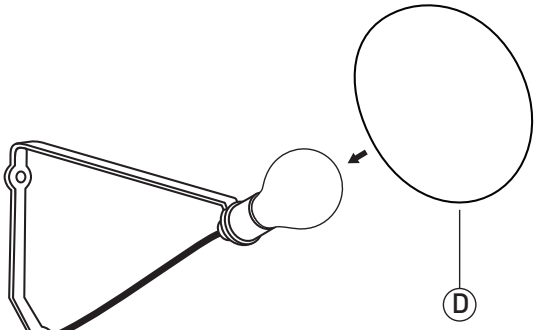

4 Instale o quebra-luz (D).

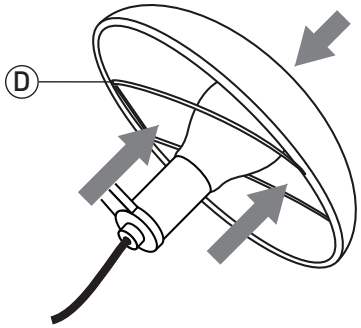

5 Mantenha a mola (D) com a curvatura voltada para a direção da cúpula e encaixe na lâmpada. Direcione para a posição desejada.

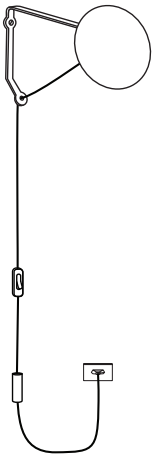

6 Plugue na tomada e aproveite sua nova luminária!

* *A luminária acompanha bucha(s) e parafuso(s) para fixação em alvenaria ou madeira. Para outros tipos de superfície, utilize parafusos e buchas apropriados.
Em caso de instalação em superfícies de madeira, não utilize as buchas.