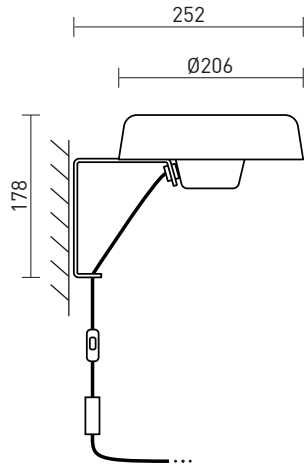


Iluminação direcionável ou direta (rebatida)


Sem dimmer


Alimentação por tomada



Bivolt


Interruptor meio cordão


Necessita de furo


LED integrado


Necessita instalação

Apresentação	Três elementos básicos agrupados de forma brilhante produzem uma luminária versátil e elegante. Uma base em barra chata que sustenta o rebatedor e a fonte de luz, ao mesmo tempo em que conduz o fio de alimentação. A fonte de luz giratória possibilita iluminação direta de baixo ofuscamento para leitura—graças ao antiofuscante tipo honeycomb integrado—ou luz direta rebatida, sem ofuscamento, para iluminação ambiente e complementar.
Descrição	Arandela direcionável em alumínio com rebatedor e corpo cônicos, LED integrado. Difusor em acrílico e antiofuscante tipo honeycomb na fonte de luz. Fixação em parede. Alimentação por tomada e acionamento por interruptor tipo meio cordão.
Tipo de uso	Interno
Cores de acabamento	• Preto (fio, interruptor, plugue e acessórios pretos) • Grafite (fio, interruptor e plugue pretos | acessórios grafite) • Marrom Corten (fio, interruptor e plugue pretos | acessórios marrom corten) • Zarcão (fio, interruptor e plugue pretos | acessórios zarcão)
Fio	Comprimento útil: 2 m (1 m entre a base do suporte e o peso e 1 m entre o peso e a fonte)
Materiais	Alumínio e aço tratado com pintura eletrostática a pó, acrílico, componentes elétricos e fonte tipo plugue.
Fonte de luz	LED integrado—8,4 W—2700 K—595 lm
Dimmer	Não
Acionamento	Interruptor tipo meio cordão
Tipo de alimentação	Tomada (fonte tipo plugue)
Voltagem	110~220 V. **Produto bivolt.**
Peso e dimensões	Altura: 17,8 cm | diâmetro: 20,6 cm | profundidade: 25,2 cm
Conteúdo da embalagem	Luminária, conjunto de parafusos e buchas para fixação em alvenaria ou madeira.
Instalação e montagem	Produto vendido parcialmente montado e exige instalação (dificuldade média).
Ferramentas necessárias para instalação	Furadeira com broca 6 mm apropriada para o tipo de material a ser perfurado (alvenaria ou painel dry wall. Para madeira ou MDF, utilize broca compatível com o tamanho do parafuso). Chave de fenda.
Cuidados específicos	Leia o manual de instruções antes de instalar. Manuseie a peça com cuidado para evitar danos, principalmente durante a instalação. Para limpeza do produto, utilize pano macio e seco para remover a poeira. Para manchas mais profundas, utilize pano úmido com sabão neutro. Não utilize produtos de limpeza. Não efetue a limpeza com o produto em operação.

INSTRUÇÕES DE INSTALAÇÃO

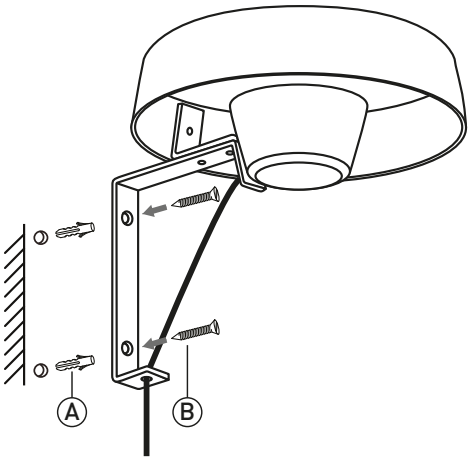

1 Fixe a luminária na parede utilizando buchas (A) e parafusos (B)* fornecidos. Certifique-se do correto alinhamento dos furos. Utilize a luminária como gabarito.

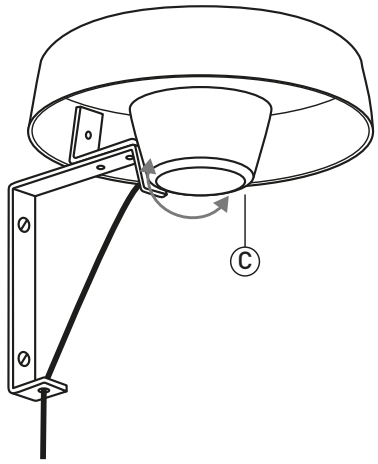

2 Escolha o tipo de iluminação rotacionando a fonte de luz (C). A iluminação pode ser direta—para leitura—ou rebatida.

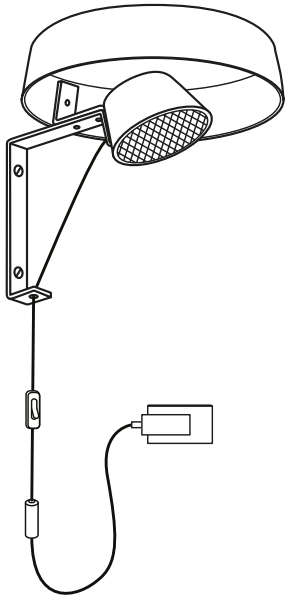

3 Plugue na tomada e aproveite sua nova luminária!

* *A luminária acompanha bucha(s) e parafuso(s) para fixação em alvenaria ou madeira. Para outros tipos de superfície, utilize parafusos e buchas apropriados.
Em caso de instalação em superfícies de madeira, não utilize as buchas.