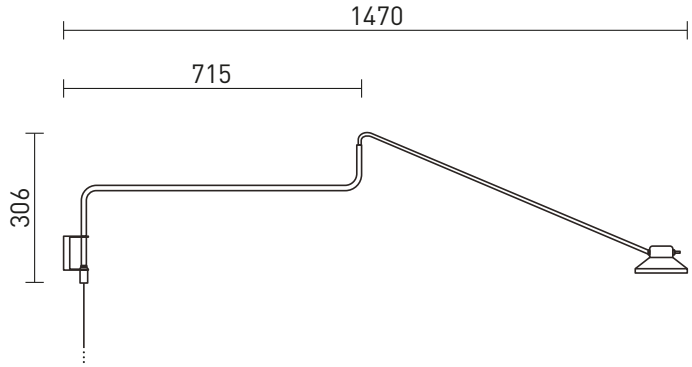


Iluminação direcionável


Sem dimmer


Alimentação por tomada



Bivolt


Interruptor na peça


Necessita de furo


LED integrado


Necessita instalação

Apresentação	Iluminação especifica com boa intensidade, baixo ofuscamento e bom posicionamento foram as preocupações maiores que nortearam a concepção da linha PIANO. São duas arandelas, um abajur de mesa e uma luminária suspensa. Todas elas com finas haste e braços que se articulam posicionando a iluminação na sua melhor localização ergonômica. É uma linha muito versátil na sua mobilidade. Além disso as fontes de luz têm sob o difusor uma delicada tela com desenho de colméia, conhecida como "honeycomb", que proporciona excelente conforto visual . Outro conforto é o seu acionamento diretamente na cúpula ao alcance da mão. No modelo grande a articulação das duas hastes em movimento pantográfico se estende a um raio de até 150 cm da sua fixação na parede à cabeça da luminária. A Cúpula também se une à haste por uma rótula que possibilita ainda mais o direcionamento da luz. Recomendamos seu uso para iluminação de apoio onde é necessário um longo afastamento, como mesas de jogos, copas, mesas de trabalho maiores e até pianos (uso que motivou e deu nome a linha).
Descrição	Arandela direcionável em alumínio com cúpula cônica e LED integrado. Fixação em parede. Alimentação por tomada e acionamento por interruptor tipo clique na cúpula.
Tipo de uso	Interno
Cores de acabamento	• Preto (fio, interruptor, plugue e acessórios pretos) • Grafite (fio, interruptor e plugue pretos | acessórios grafite) • Marrom Corten (fio, interruptor e plugue pretos | acessórios marrom corten) • Zarcão (fio, interruptor e plugue pretos | acessórios zarcão)
Fio	Comprimento total: 1,9 m
Materiais	Alumínio e aço tratado com pintura eletrostática a pó, latão, acrílico, aço-mola, honeycomb, componentes elétricos e fonte tipo plugue.
Fonte de luz	LED integrado—8,4 W—2700 K—595 lm
Dimmer	Não
Acionamento	Interruptor tipo Clique
Tipo de alimentação	Tomada (fonte tipo plugue)
Voltagem	110~220 V. **Produto bivolt.**
Peso e dimensões	Peça: altura: 30,6 cm | diâmetro cúpula: 11,5 cm | profundidade: max: 147 cm | peso: 0,85 kg Embalagem: 8 x 27 x 110 cm | peso embalado: 1,65 kg
Conteúdo da embalagem	Luminária, conjunto de parafusos para fixação em alvenaria ou madeira, chave allen.
Instalação e montagem	Produto vendido parcialmente montado e exige instalação (dificuldade média).
Ferramentas necessárias para instalação	Furadeira com broca 6 mm apropriada para o tipo de material a ser perfurado, chave de fenda, trena ou fita métrica, chave allen (inclusa).
Cuidados específicos	Leia o manual de instruções antes de instalar. Manuseie a peça com cuidado para evitar danos, principalmente durante a instalação. Para limpeza do produto, utilize pano macio e seco para remover a poeira. Para manchas mais profundas, utilize pano úmido com sabão neutro. Não utilize produtos de limpeza. Não efetue a limpeza com o produto em operação.

INSTRUÇÕES DE INSTALAÇÃO

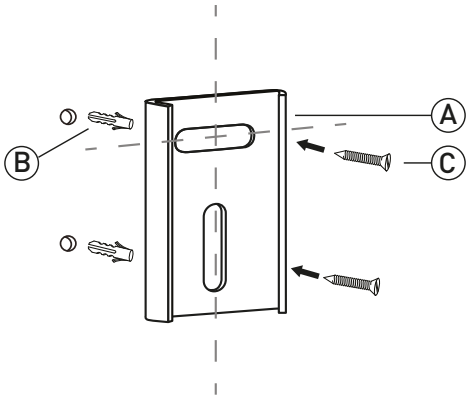

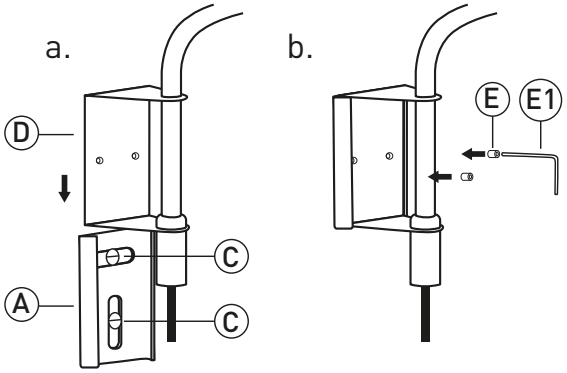

1 Fixe o suporte (A) na parede através de buchas (B) e parafusos (C)* fornecidos. Certifique-se que o suporte (A) esteja alinhado antes de apertar totalmente os parafusos.

2 **a.** Para achar o alinhamento ideal, encaixe a base da haste (D) ao suporte (A) **(Passo 2 a.).** Encontre a posição de equilíbrio da peça. Retire a luminária sem perder a posição do suporte (A) e aperte os parafusos (C) até travá-lo completamente. Após fixar o suporte (A), encaixe novamente a base da haste (D).
b. Fixe a base da haste (D) ao suporte (A) com os parafusos allen (E), utilizando a chave fornecida (E1).

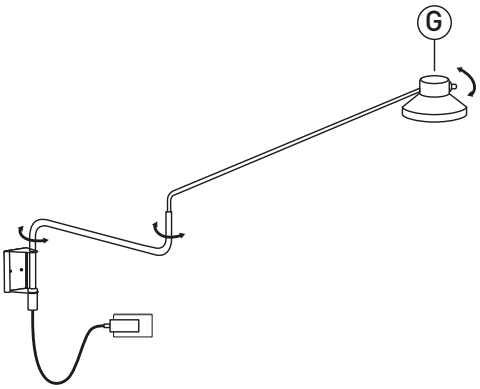

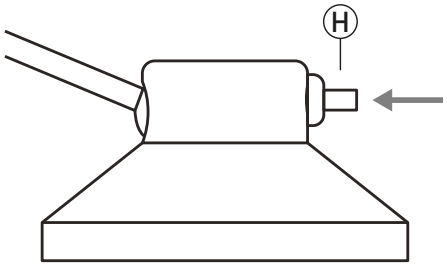

3 Ajuste a direção da luz rotacionando as hastes e a cúpula (G). Plugue a fonte na tomada.

NÃO FORCE O GIRO DA CÚPULA ALÉM DO LIMITE. ISSO CAUSARÁ DANOS À PEÇA.

4 Acenda pelo interruptor do refletor (H). Aproveite sua nova luminária!

* *A luminária acompanha bucha(s) e parafuso(s) para fixação em alvenaria ou madeira. Para outros tipos de superfície, utilize parafusos e buchas apropriados.
Em caso de instalação em superfícies de madeira, não utilize as buchas.