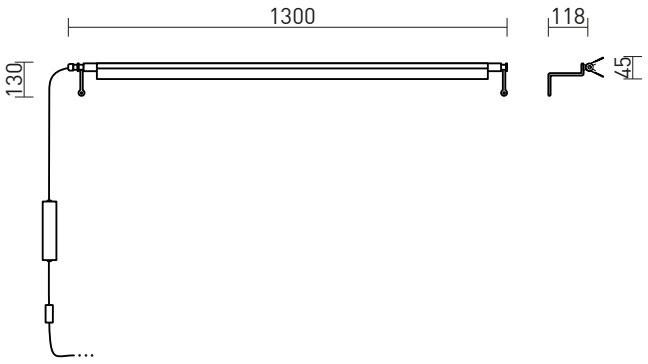


Iluminação direcionável


Sem dimmer


Alimentação por tomada



Bivolt


Interruptor na peça


Necessita de furo


LED integrado


Necessita instalação

Apresentação	Luminária linear com facho direcionável, é recomendada para áreas de trabalho, iluminação de destaque para planos horizontais ou verticais e para iluminação de efeito, cenográfica.
Descrição	Arandela linear com LED integrado, direcionamento e variação de intensidade de luz por refletor giratório. Driver remoto e alimentação por tomada, acionamento no alojamento do driver.
Tipo de uso	Interno
Cores de acabamento	• Preto (fio, plugue e acessórios pretos)
Fio	Comprimento: 3 m (70cm entre luminária e alojamento, 2,3m entre alojamento e plugue).
Materiais	Alumínio e aço tratado com pintura eletrostática a pó, acrílico, componentes elétricos.
Fonte de luz	LED integrado—20 W—2700 K—1188 lm
Dimmer	Não
Acionamento	Interruptor tipo clique no alojamento do driver
Tipo de alimentação	Tomada
Voltagem	Bivolt
Peso e dimensões	Altura: 13 cm | comprimento: 130 cm | profundidade: 11,8 cm | abertura do difusor: 4,5 cm Embalagem: 150 x 15 x 15 cm
Conteúdo da embalagem	Luminária, refletor, alojamento do driver, par de suportes, par de travas.
Instalação e montagem	Produto vendido parcialmente montado e exige instalação (dificuldade média-alta).
Ferramentas necessárias para instalação	Furadeira com broca 6 mm apropriada para o tipo de material a ser perfurado, chave de fenda.
Cuidados específicos	Leia o manual de instruções antes de instalar. Manuseie a peça com cuidado para evitar danos, principalmente durante a instalação. Para limpeza do produto, utilize pano macio e seco para remover a poeira. Para manchas mais profundas, utilize pano úmido com sabão neutro. Não utilize produtos de limpeza. Não efetue a limpeza com o produto em operação.

INSTRUÇÕES DE INSTALAÇÃO

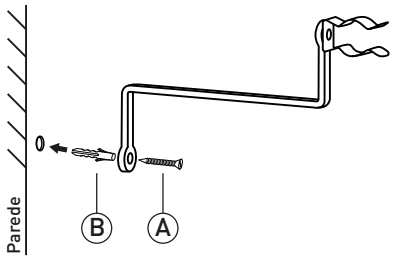

1 Determine a posição de instalação da luminária (na horizontal ou na vertical), fure a parede e fixe os suportes utilizando parafusos (A) e buchas nº6 (B).*
IMPORTANTE: Certifique-se de que os furos estejam perfeitamente alinhados e posicionados para obter um bom resultado na instalação. Utilize o tubo como referência para a distância entre os suportes (como no passo 2).

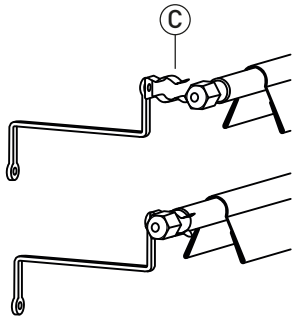

2 Encaixe a luminária nas presilhas horizontais (C). **Observe os pontos de encaixe como nas imagens acima. Não encaixe as presilhas diretamente no tubo de acrílico, pois poderá danificar a peça.**

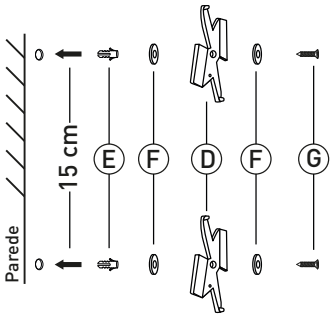

3 **Se for necessário fixar o alojamento na parede utilize as travas (D).** Posicione o alojamento do driver para marcar os pontos de fixação das travas (D), observando a distância de 15 cm entre os furos. **Certifique-se de que os furos estejam perfeitamente alinhados. O alojamento do driver pode ser instalado na vertical ou na horizontal, a depender do layout desejado.** Fixe as travas com buchas (I), arruelas (F) e parafusos (G) (não incluídos).

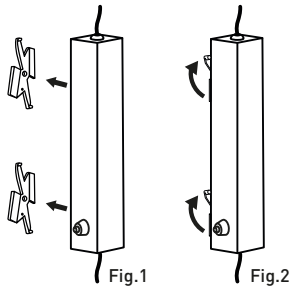

4 Posicione o alojamento sobre as travas. (Fig.1) E gire as presilhas para fixar. (Fig.2) **Certifique-se de que esteja firme para evitar acidentes.**

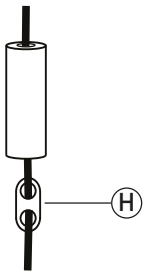

5 Regule a trava 8 (H) para ajustar a altura do peso. Recomendamos a altura de 15cm em relação ao piso.

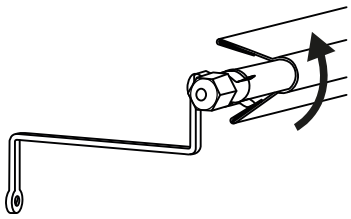

6 O tubo e o refletor podem ser girados, criando diferentes efeitos e intensidades de iluminação. Posicione-os da maneira que mais lhe agradar.

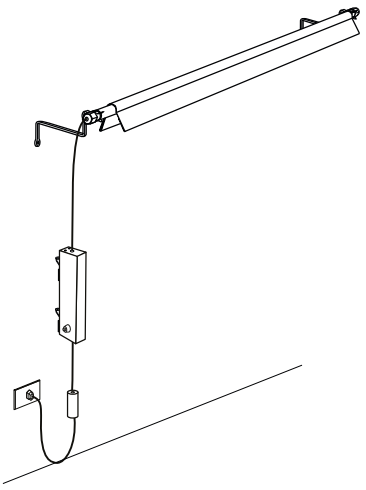

7 Plugue na tomada e acione o interruptor do alojamento. Aproveite sua nova luminária!

* *A luminária não acompanha parafuso(s) e bucha(s) para fixação. Utilize parafusos e buchas apropriados para a superfície de instalação. Em caso de instalação em superfícies de madeira, não utilize as buchas.