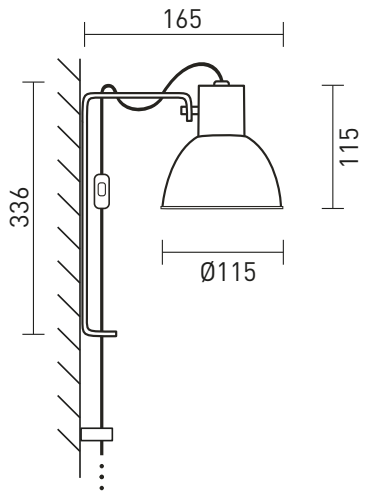


Iluminação direta direcionável


Sem dimmer


Alimentação por tomada



Bivolt


Interruptor meio cordão


Necessita de furo



Base E27


Necessita instalação

Apresentação	A arandela MÍNIMA Tipo 1 é pequena e articulada. Tem um dispositivo bastante simples que além da articulação é o suporte de parede, organiza o fio e determina a posição do interruptor. Ligada diretamente à tomada dispensa o ponto de arandela na parede. Muito utilizada como opção para cabeceiras de cama ou pequenas áreas de trabalho como reforço na iluminação.
Descrição	Um simples volume dimensionado para alojar um soquete E27 e uma lâmpada pequena gira fixado ao suporte de parede.
Tipo de uso	Interno
Cores de acabamento	• Branco (fio, interruptor, plugue e acessórios brancos) • Preto (fio, interruptor, plugue e acessórios pretos) • Grafite (fio, interruptor e plugue pretos | acessórios grafite) • Marrom Corten (fio, interruptor e plugue pretos | acessórios marrom corten) • Zarcão (fio, interruptor e plugue pretos | acessórios zarcão)
Fio	Comprimento: 1,5 m
Materiais	Alumínio com pintura eletrostática a pó, componentes elétricos.
Fonte de luz	1 x Lâmpada bolinha rosca E27 (LED até 5 W | 2700 K). **Inclui lâmpada bivolt.**
Dimmer	Não
Acionamento	Interruptor meio cordão
Tipo de alimentação	Tomada
Voltagem	Acompanha lâmpada bivolt
Peso e dimensões	Peça: altura: 33,6 cm | diâmetro cúpula: 11,5 cm | profundidade: 16,5 cm
Conteúdo da embalagem	Luminária, lâmpada Bivolt, prensa-cabo, conjunto de parafusos e buchas para fixação em madeira ou alvenaria.
Instalação e montagem	Produto vendido parcialmente montado e exige instalação (dificuldade média).
Ferramentas necessárias para instalação	Furadeira com broca 6 mm apropriada para o tipo de material a ser perfurado, chave de fenda, chave allen (inclusa).
Cuidados específicos	Leia o manual de instruções antes de instalar. Manuseie a peça com cuidado para evitar danos, principalmente durante a instalação. Para limpeza do produto, utilize pano macio e seco para remover a poeira. Para manchas mais profundas, utilize pano úmido com sabão neutro. Não utilize produtos de limpeza. Não efetue a limpeza com o produto em operação.

INSTRUÇÕES DE INSTALAÇÃO

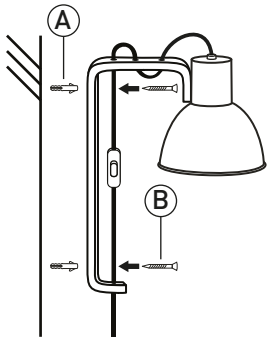

1 Fixe a luminária utilizando buchas (A) e parafusos (B) fornecidos.*

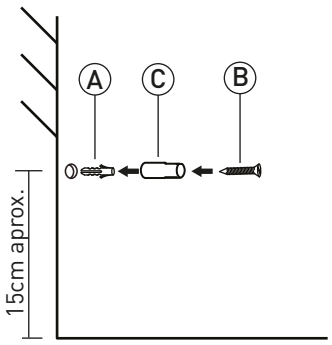

2 No mesmo alinhamento dos furos anteriores, fixe o prensa-cabos (C) a aproximadamente 15 cm do piso utilizando as buchas (A) e parafusos (B) fornecidos.*

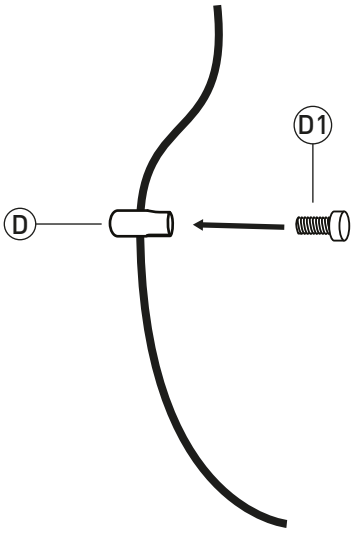

3 Encaixe o fio no prensa-cabos (D) e trave-o, rosqueando o niple roscado (D1). Tensione o fio apenas o suficiente para que fique esticado, sem forçar.

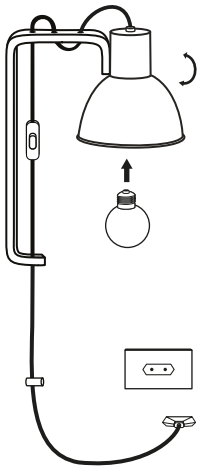

4 Instale a lâmpada fornecida.

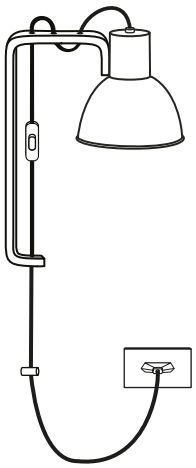

5 Plugue na tomada e aproveite sua nova luminária!

* *A luminária acompanha bucha(s) e parafuso(s) para fixação em alvenaria ou madeira. Para outros tipos de superfície, utilize parafusos e buchas apropriados.
Em caso de instalação em superfícies de madeira, não utilize as buchas.