


Iluminação difusa


É possível dimerizar*


Alimentação por ponto de luz



Bivolt


Interruptor de parede


Necessita de furo



Base E27


Necessita instalação

Apresentação	Arandela balizadora em alumínio com fechamento em policarbonato. Pode ser instalada baixa, como balizador, para iluminação de piso, ou alta para iluminação de espelhos, por exemplo.
Descrição	Arandela em alumínio com iluminação direta para utilização em pontos altos ou baixos. Instalação rente à parede. Alimentação por ponto de luz, utiliza lâmpada LED soquete E27.
Tipo de uso	Interno
Cores de acabamento	• Branco • Preto • Grafite • Marrom Corten • Zarcão
Fio	Comprimento: 0,25 m
Materiais	Alumínio com pintura eletrostática a pó, policarbonato, componentes elétricos.
Fonte de luz	Indicado o uso de 1 x lâmpada rosca E27 A60 (LED até 10 W | 2700 K). **Não inclui lâmpada.**
Dimmer	*É possível instalar a luminária em circuitos com dimerização. Neste caso, utilize lâmpadas dimerizáveis (LED dimerizável). **Não inclui dimmer.**
Acionamento	Interruptor de parede (não fornecido)
Tipo de alimentação	Ponto de luz
Voltagem	127 V ou 220 V. Utilize lâmpada compatível com a voltagem da rede local.
Peso e dimensões	Peça: altura: 7 cm | largura: 19,5 cm | profundidade: 7 cm
Conteúdo da embalagem	Luminária, 2 conectores de torção.
Instalação e montagem	Produto vendido parcialmente montado e exige instalação (dificuldade média).
Ferramentas necessárias para instalação	Chave de fenda, fita isolante ou conectores elétricos.
Cuidados específicos	Leia o manual de instruções antes de instalar. Manuseie a peça com cuidado para evitar danos, principalmente durante a instalação. Para limpeza do produto, utilize pano macio e seco para remover a poeira. Para manchas mais profundas, utilize pano úmido com sabão neutro. Não utilize produtos de limpeza. Não efetue a limpeza com o produto em operação.

INSTRUÇÕES DE INSTALAÇÃO

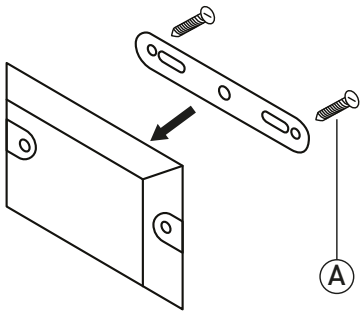

1 Fixe a travessa no ponto de luz utilizando parafusos (A)* **(não incluídos)**.

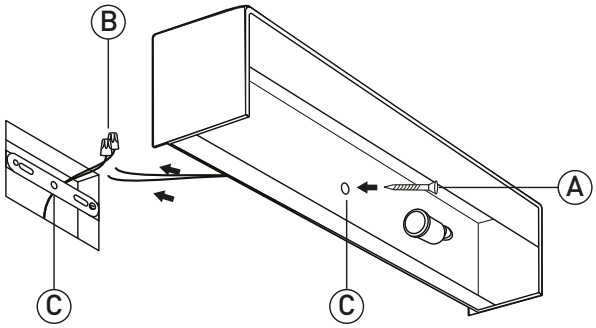

2 Conecte a peça à rede elétrica utilizando os conectores de torção (B). Fixe a peça na travessa através do furo central (C) utilizando o parafuso (A).

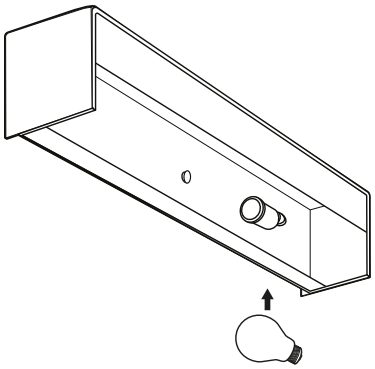

3 Instale a lâmpada especificada na página anterior** e faça o teste de acendimento.

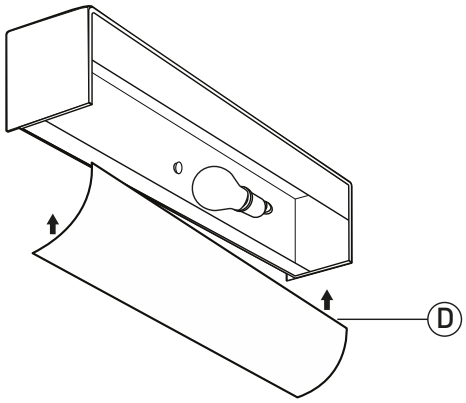

4 Para finalizar, encaixe o difusor (D). Aproveite sua nova luminária!

* *A luminária não acompanha parafuso(s) e bucha(s) para fixação. Utilize parafusos e buchas apropriados para cada tipo de superfície.
Em caso de instalação em superfícies de madeira, não utilize buchas.
** Certifique-se de que a voltagem da lâmpada é a mesma da rede local (127 V ou 220 V).