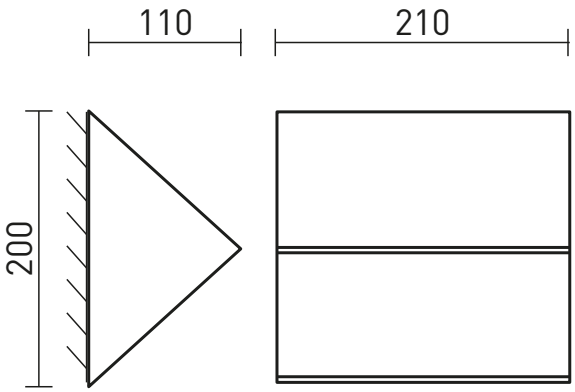

Iluminação tipo Downlight

É possível dimerizar*

Alimentação por ponto de luz

Bivolt

Interruptor de parede

Não necessita de furo

Base E27

Necessita instalação

Apresentação	A RK.03039G foi desenvolvida para uso em áreas internas e externas. Proporciona iluminação tipo downlight. É apresentada em dois tamanhos, sendo esta a maior delas.
Descrição	Arandela triangular em alumínio com pintura eletrostática. Fechamento inferior com difusor de vidro, proporciona iluminação tipo downlight. Instalação rente à parede. Alimentação por ponto de luz, utiliza lâmpada base E27.
Tipo de uso	Interno ou externo
Cores de acabamento	• Branco • Preto • Grafite • Marrom Corten • Zarcão
Fio	Fio paralelo para ligação em ponto de luz
Materiais	Alumínio e aço tratado com pintura eletrostática a pó, vidro, componentes elétricos
Fonte de luz	Indicado o uso de 1 x lâmpada rosca E27 A60 (LED até 10 W | 2700 K). **Não inclui lâmpada.**
Dimmer	*É possível instalar a luminária em circuitos com dimerização. Neste caso, utilize lâmpadas dimerizáveis (LED dimerizável). **Não inclui dimmer.**
Acionamento	Interruptor de parede (não fornecido)
Tipo de alimentação	Ponto de luz
Voltagem	127 V ou 220 V. Utilize lâmpada compatível com a voltagem da rede local.
Peso e dimensões	altura: 20 cm | profundidade: 11 cm | comprimento: 21 cm
Conteúdo da embalagem	Luminária
Instalação e montagem	Produto vendido parcialmente montado e exige instalação (dificuldade média).
Ferramentas necessárias para instalação	Alicate, chave de fenda, fita isolante ou conectores elétricos.
Cuidados específicos	Leia o manual de instruções antes de instalar. Manuseie a peça com cuidado para evitar danos, principalmente durante a instalação. Para limpeza do produto, utilize pano macio e seco para remover a poeira. Para manchas mais profundas, utilize pano úmido com sabão neutro. Não utilize produtos de limpeza. Não efetue a limpeza com o produto em operação.

INSTRUÇÕES DE INSTALAÇÃO

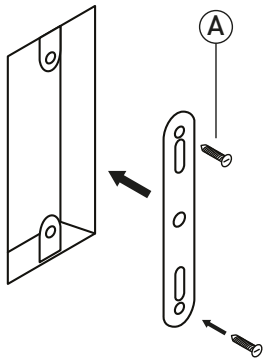

1 Fixe a travessa no ponto de luz utilizando os parafusos (A) não fornecidos*.

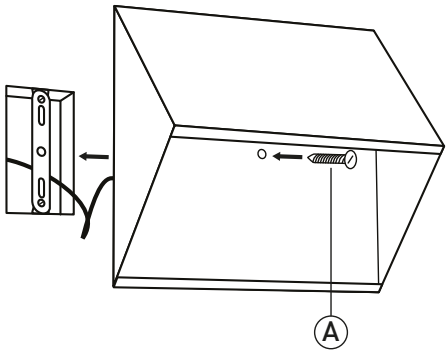

2 Conecte a peça à rede elétrica. **Certifique-se de isolar adequadamente a emenda dos fios.** Posicione a arandela sobre a travessa e fixe com o parafuso (A) não fornecido*. **Certifique-se que a luminária esteja nivelada e o parafuso firme para evitar acidentes e a rotação involuntária.**

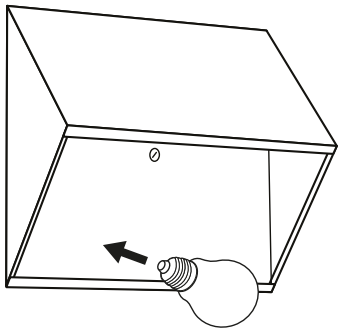

3 Instale a lâmpada especificada na página anterior** e faça o teste de acendimento.

Fig.1

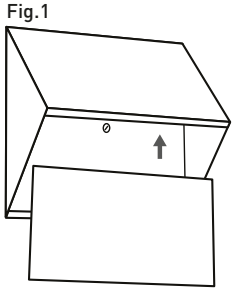

Fig.2

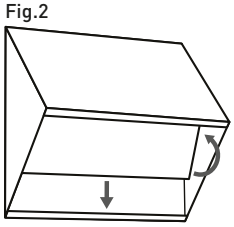

4 Encaixe o difusor de vidro na luminária. (Fig.1) Incline e posicione-o cuidadosamente sobre as aletas. (Fig.2) **Reverta o processo para trocar a lâmpada.**

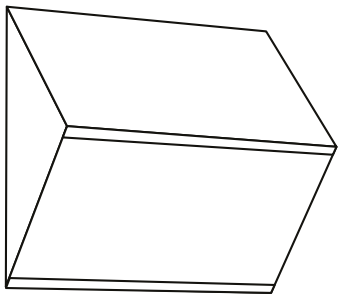

5 Aproveite sua nova luminária!

* *A luminária não acompanha parafuso(s) e bucha(s) para fixação. Utilize parafusos e buchas apropriados para cada tipo de superfície.
Em caso de instalação em superfícies de madeira, não utilize buchas.
** Certifique-se de que a voltagem da lâmpada é a mesma da rede local (127 V ou 220 V).