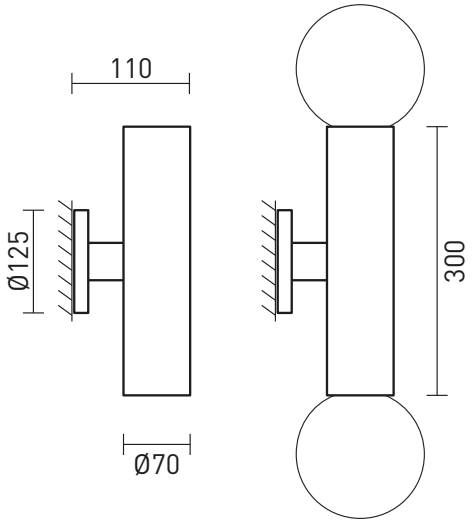


Iluminação tipo
Up e Dowlight ou difusa


É possível dimerizar*


Alimentação por ponto de luz



Bivolt


Interruptor de parede


Não necessita de furo



Base E27


Necessita instalação

Apresentação	A RK.03012 é uma arandela clássica revisitada. Além da iluminação tipo Up e Downlight, sem ofuscamentos e com seu desenho de luz característico, em duplo V, ao utilizarmos lâmpadas balloon (aceita lâmpadas até G125) temos uma luminária totalmente diferente, quer pelo próprio desenho das lâmpadas, agora aparentes, quer pelo tipo de luz obtida. O uso de lâmpadas decorativas abre outras possibilidades de efeitos. Use sua criatividade.
Descrição	Arandela tubular em alumínio com pintura eletrostática para uso interno com utilização rente à parede. Alimentação por ponto de luz tipo caixa de passagem. Utiliza lâmpada base E27 e proporciona iluminação uplight e downlight localizadas ou direta difusa.
Tipo de uso	Interno
Cores de acabamento	• Branco • Preto • Grafite • Marrom Corten • Zarcão
Fio	Fio paralelo para ligação em ponto de luz
Materiais	Alumínio e aço tratado com pintura eletrostática a pó, componentes elétricos.
Fonte de luz	Indicado o uso de 2 x lâmpada rosca E27 A60 (LED até 10 W | 2700 K). **Não inclui lâmpadas.** Indicado o uso de 2 x lâmpada rosca E27 Globo G95 (LED até 10 W | 2700 K). **Não inclui lâmpadas.** Indicado o uso de 2 x lâmpada rosca E27 Filamento Globo até G125 (LED até 6 W | 2300 K). **Não inclui lâmpadas.**
Dimmer	*É possível instalar a luminária em circuitos com dimerização. Neste caso, utilize lâmpadas dimerizáveis (LED dimerizável). **Não inclui dimmer.**
Acionamento	Interruptor de parede (não fornecido)
Tipo de alimentação	Ponto de luz
Voltagem	127 V ou 220 V. Utilize lâmpada compatível com a voltagem da rede local.
Peso e dimensões	altura: 30 cm | diâmetro: 7 cm | profundidade: 11 cm
Conteúdo da embalagem	Luminária
Instalação e montagem	Produto vendido parcialmente montado e exige instalação (dificuldade média).
Ferramentas necessárias para instalação	Chave de fenda, alicate, fita isolante ou conector elétrico (não fornecido).
Cuidados específicos	Leia o manual de instruções antes de instalar. Manuseie a peça com cuidado para evitar danos, principalmente durante a instalação. Para limpeza do produto, utilize pano macio e seco para remover a poeira. Para manchas mais profundas, utilize pano úmido com sabão neutro. Não utilize produtos de limpeza. Não efetue a limpeza com o produto em operação.

INSTRUÇÕES DE INSTALAÇÃO

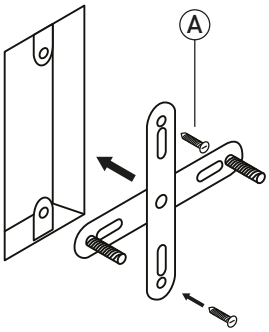

1 Fixe a travessa no ponto de luz utilizando os parafusos (A) não fornecidos*.

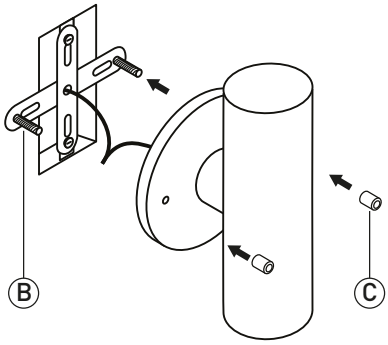

2 Conecte a peça à rede elétrica. **Certifique-se de isolar adequadamente a emenda dos fios.** Encaixe a canopla nos parafusos da travessa (B) e fixe com as porcas recartilhadas (C).

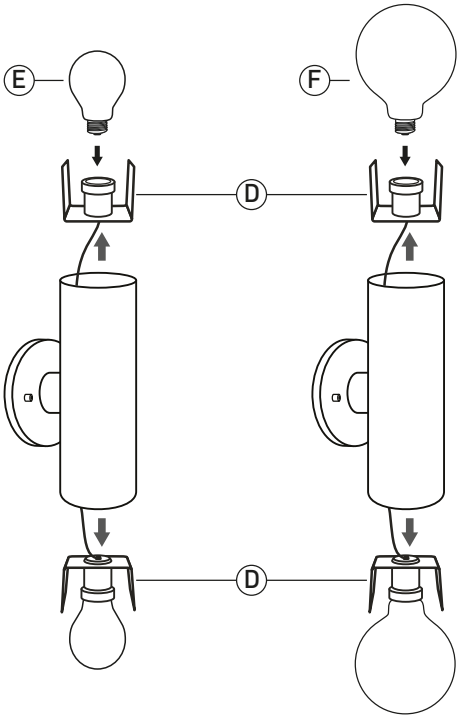

3 Aperte levemente as abas dos suportes (D) e puxe-os para fora da luminária. Instale as lâmpadas bulbo (E) ou globo (F) especificadas na página anterior** e faça o teste de acendimento.

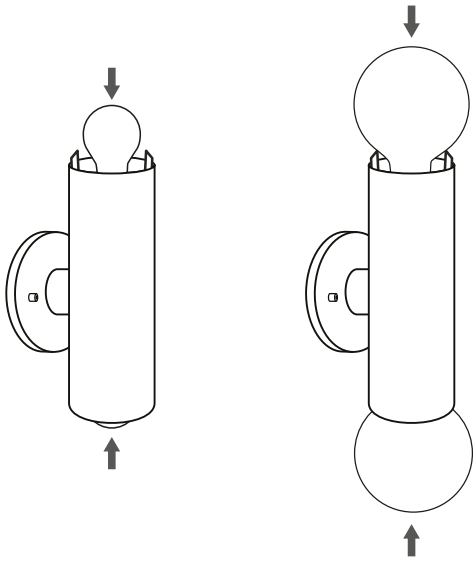

4 Encaixe os suportes e lâmpadas dentro do tubo, até facearem a borda. **Lâmpadas tipo globo ficarão expostas, leve isso em consideração ao instalá-las.**

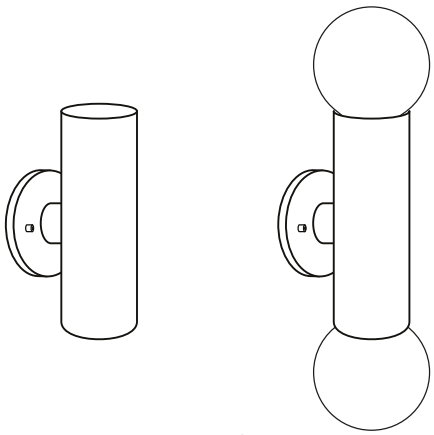

5 Aproveite sua nova luminária!

* *A luminária não acompanha parafuso(s) e bucha(s) para fixação. Utilize parafusos e buchas apropriados para cada tipo de superfície.
Em caso de instalação em superfícies de madeira, não utilize buchas.
** Certifique-se de que a voltagem da lâmpada é a mesma da rede local (127 V ou 220 V).