


Iluminação indireta

Sem dimmer

Alimentação por ponto de luz

Bivolt

Interruptor de parede

Necessita de furo

LED integrado

Necessita instalação

| | |
|---|---|
| **Apresentação** | Plafon ou arandela linear com fita led e aba dupla para luz indireta. Ideal para ambientes onde se deseja uma iluminação suave e sem ofuscamentos. A instalação varia de acordo com as condições do ambiente, podendo ser instalada em alvenaria, laje, gesso, madeira, etc. Tamanhos padrão, ou medidas especiais até 3,00 metros. |
| **Descrição** | Plafon ou arandela em alumínio extrudado, fechamento inferior em alumínio e superior em acrílico translúcido proporcionando iluminação indireta difusa. Alimentação por ponto de luz. Fixação rente à parede ou teto. |
| **Tipo de uso** | Interno. |
| **Cores de acabamento** | • Branco (fio e acessórios brancos)<br>• Preto (fio e travas pretos \| disco branco)<br>• Grafite (fio preto \| travas grafite \| disco branco)<br>• Marrom Corten (fio preto \| travas marrom corten \| disco branco)<br>• Zarcão (fio preto \| travas zarcão \| disco branco) |
| **Fio** | Fio PP varia com o comprimento da peça (P — 0,5 m; N — 0,75 m; M — 1,0 m; G — 1,25 m; ESP — 1,5 m) |
| **Materiais** | Alumínio e aço tratado com pintura eletrostática a pó, acrílico, componentes elétricos. |
| **Fonte de luz** | **Versão 14,4 W/m—2700 K—IP 20— IRC90:**<br>P: 2160 lm (1080lm de cada lado), 36 W<br>N: 3240 lm (1620lm de cada lado), 44 W<br>M: 4320 lm (2160 lm de cada lado), 72 W<br>G: 5400 lm ( 2700 lm de cada lado), 90 W<br>**Versão 7,2 W/m—2700 K—IP 20— IRC80:**<br>P: 1260 lm (630 lm de cada lado), 18 W<br>N: 1890 lm (945 lm de cada lado), 27 W<br>M: 2520 lm (1260 lm de cada lado), 36 W<br>G: 3150 lm (1575 lm de cada lado), 45 W |
| **Dimmer** | Não |
| **Acionamento** | Interruptor de parede (não fornecido). |
| **Tipo de alimentação** | Ponto de luz |
| **Voltagem** | Tensão 110 V~220 V. Produto bivolt. |
| **Peso e dimensões** | Peça: altura: 6 cm \| largura: 10 cm \| comprimento: P — 100 cm; N — 150 cm; M — 200 cm; G — 250 cm; Especial: até 300 cm<br>Embalagem: P: 150 X 15 X 15 cm \| N: 200 X 15 X 15 cm \| M: 250 X 15 X 15 cm \| G: 300 X 15 X 15 cm |
| **Conteúdo da embalagem** | Luminária, travas, disco de acabamento para teto, niple e botão de acabamento. |
| **Instalação e montagem** | Produto vendido parcialmente montado e exige instalação (dificuldade média). |
| **Ferramentas necessárias para instalação** | Furadeira com broca 6 mm apropriada para o tipo de material a ser perfurado, chave de fenda, alicate, fita isolante ou conector elétrico (não fornecido). **Para madeira ou MDF, utilize broca compatível com o tamanho do parafuso e não utilize bucha.** |
| **Cuidados específicos** | Leia o manual de instruções antes de instalar. Manuseie a peça com cuidado para evitar danos, principalmente durante a instalação. Para limpeza do produto, utilize pano macio e seco para remover a poeira. Para manchas mais profundas, utilize pano úmido com sabão neutro. Não utilize produtos de limpeza. Não efetue a limpeza com o produto em operação. |

# INSTRUÇÕES DE INSTALAÇÃO

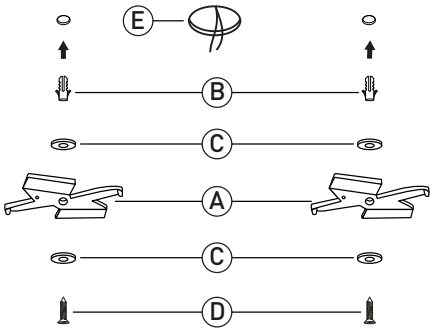


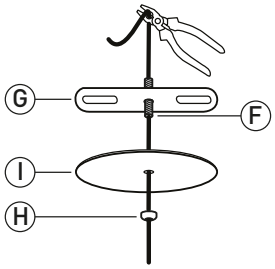


1 Considere o comprimento da luminária para marcar os pontos de fixação das travas (A) **(recomendamos 50cm como a distância máxima entre as extremidades da luminária e a presilha, e no máximo 1m de uma presilha à outra).** Fixe as travas no teto com buchas (B), arruelas (C) e parafusos (D) (não incluídos). **Atente-se para que as presilhas sejam instaladas na mesma posição, utilize os furos menores como referência.** (A fixação alinhada ao ponto de luz ou caixa de passagem (E) é opcional).

2 Rosqueie o niple (F) à travessa (G). Passe o fio através do botão (H), disco (I), niple (F) e corte o excesso de fio.

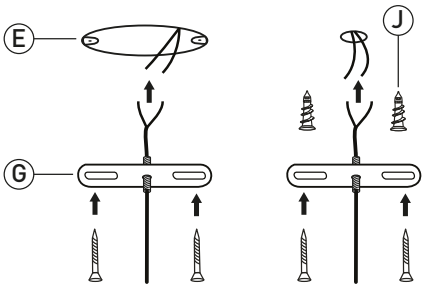


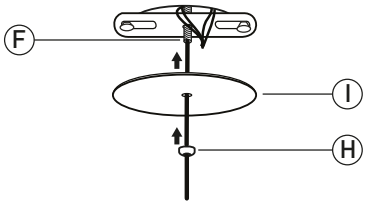


3 Fixe a travessa (G) na caixa de passagem (E) (parafusos não incluídos) ou diretamente no teto, no caso de forro de gesso. Utilize buchas apropriadas para forro de gesso, não incluídos (J).*

4 Conecte a peça à rede elétrica. **Certifique-se de isolar adequadamente a emenda dos fios.** Faça o teste de acendimento. Encaixe o disco (I) no niple (F) e rosqueie o botão (H) até que esteja fixo.

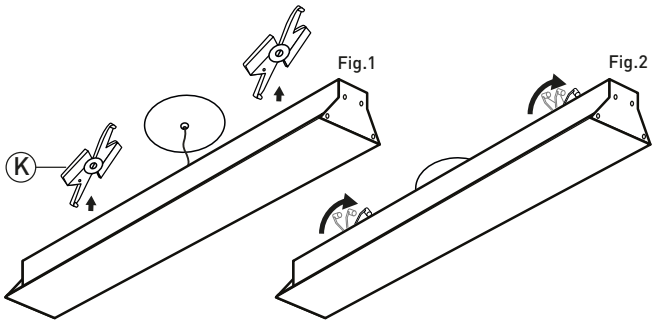


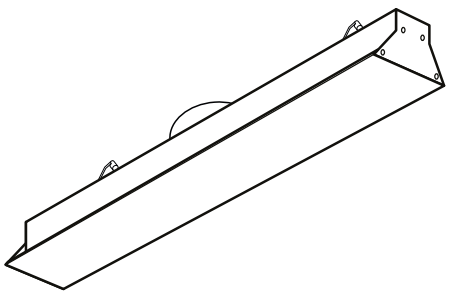

5 Posicione a luminária abaixo das travas (Fig.1). **Gire as presilhas cuidando para que suas abas (K) encaixem no rebaixo interno da luminária e continue o movimento até travá-las completamente (Fig.2).**
**(Certifique-se que esteja firme para evitar acidentes e de que não fiquem sobras de fio na lateral).**

6 Aproveite sua nova luminária!

* *A luminária não acompanha parafuso(s) e bucha(s) para fixação. Utilize parafusos e buchas apropriados para cada tipo de superfície. Em caso de instalação em superfícies de madeira, não utilize buchas.