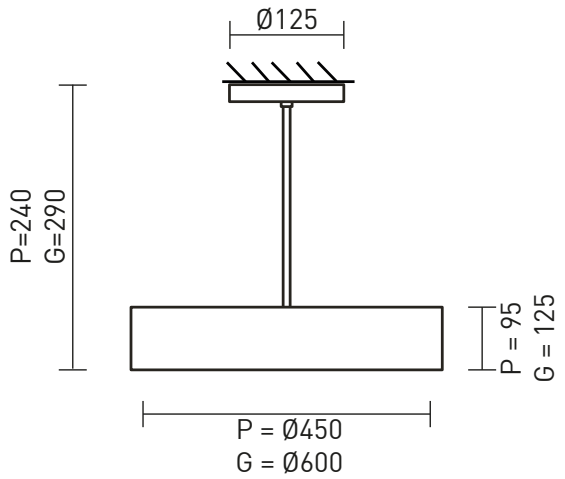


Iluminação direta e indireta


É possível dimerizar*


Alimentação por ponto de luz



Bivolt


Interruptor de parede


Necessita de furo**



Base E27


Necessita instalação

Apresentação	Plafon com aro de alumínio e prato interno, difusor de policarbonato para luz direta, fechamento superior em acrílico translúcido para luz indireta. Disponível em dois tamanhos.
Descrição	Plafon em alumínio com difusor em policarbonato e acrílico, proporciona iluminação direta e indireta. Alimentação por ponto de luz. Sustentação por haste rígida, acompanha canopla para acabamento em teto, laje ou forro.
Tipo de uso	Interno
Cores de acabamento	• Branco • Preto • Grafite • Marrom • Zarcão
Fio	Fio paralelo para ligação em ponto de luz
Materiais	Alumínio e aço tratado com pintura eletrostática a pó, componentes elétricos.
Fonte de luz	**P:** 4 x lâmpada rosca E27 bolinha (LED até 5 W | 2700 K). **Não inclui lâmpadas.** **G:** 4 x lâmpada rosca E27 A60 (LED até 8 W | 2700 K). **Não inclui lâmpadas.**
Dimmer	*É possível instalar a luminária em circuitos com dimerização. Neste caso, utilize lâmpadas dimerizáveis (LED dimerizável). **Não inclui dimmer.**
Acionamento	Interruptor de parede (não fornecido)
Tipo de alimentação	Ponto de luz
Voltagem	127 V ou 220 V. Utilize lâmpada compatível com a voltagem da rede local.
Peso e dimensões	Peça P: altura: 24 cm | altura cúpula: 9,5 cm | diâmetro: 45 cm Peça G: altura: 29 cm | altura cúpula: 12,5 cm | diâmetro: 60 cm
Conteúdo da embalagem	Luminária
Instalação e montagem	Produto vendido parcialmente montado e exige instalação (dificuldade média).
Ferramentas necessárias para instalação	Furadeira com broca 6 mm apropriada para o tipo de material a ser perfurado (para instalação em forro de gesso ou madeira**), fita isolante ou conectores elétricos, alicate, chave de fenda, chave allen (inclusa).
Cuidados específicos	Leia o manual de instruções antes de instalar. Manuseie a peça com cuidado para evitar danos, principalmente durante a instalação. Para limpeza do produto, utilize pano macio e seco para remover a poeira. Para manchas mais profundas, utilize pano úmido com sabão neutro. Não utilize produtos de limpeza. Não efetue a limpeza com o produto em operação.

INSTRUÇÕES DE INSTALAÇÃO

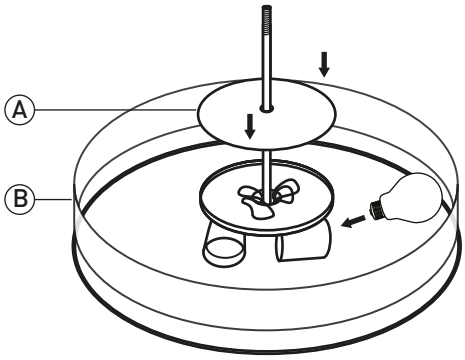

1 Instale as 4 lâmpadas conforme indicadas na página anterior. Posicione o disco branco (A) sobre o alojamento dos fios e encaixe o difusor (B) no vão da base.

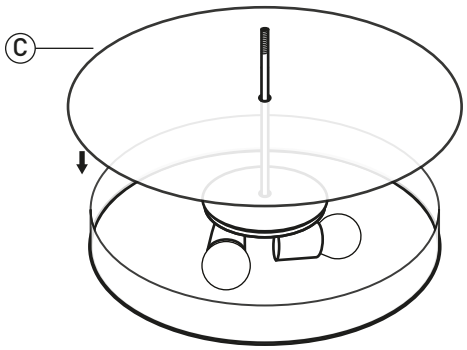

2 Posicione o vidro (C) sobre o disco branco.

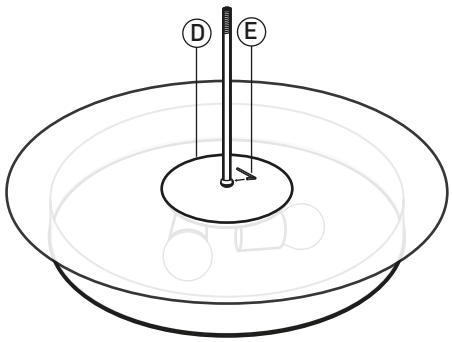

3 Posicione o disco colorido (D) sobre o vidro (C) e aperte o anel (E) com a chave allen.

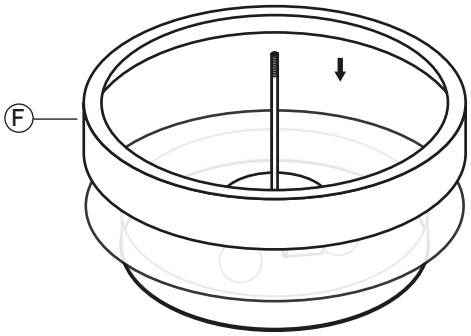

4 Apoie o aro externo (F) sobre o vidro (C).

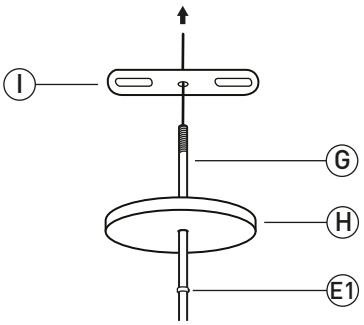

5 Passe o fio e a haste (G) através do anel (E1), da canopla (H) e pela travessa (I), rosqueie a haste no furo central da travessa (I).

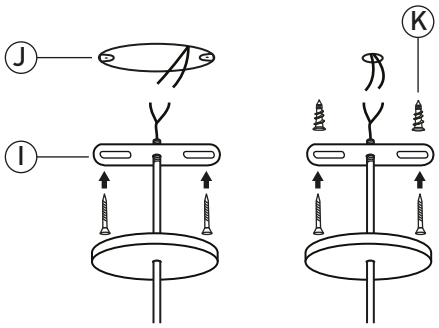

6 Fixe a travessa (I) na caixa de passagem (J) (parafusos não incluídos) ou diretamente no teto, no caso de forro de gesso. Utilize buchas apropriadas para forro de gesso, não incluídos (K).*

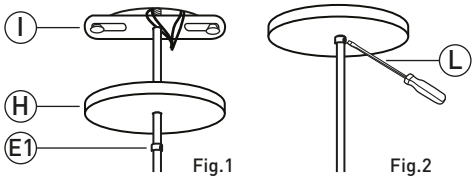

7 Conecte a peça à rede elétrica. **Certifique-se de isolar adequadamente a emenda dos fios.** Cubra a travessa (I) com a canopla (H) e posicione o anel (E1) abaixo. (Fig.1) Trave o anel (E1) com a chave de fenda (L) até que esteja fixo. (Fig.2)

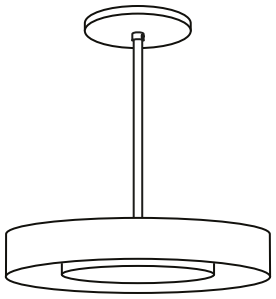

8 Aproveite sua nova luminária!

* *A luminária não acompanha parafuso(s) e bucha(s) para fixação. Utilize parafusos e buchas apropriados para cada tipo de superfície.
Em caso de instalação em superfícies de madeira, não utilize buchas.
** Certifique-se de que a voltagem da lâmpada é a mesma da rede local (127 V ou 220 V).