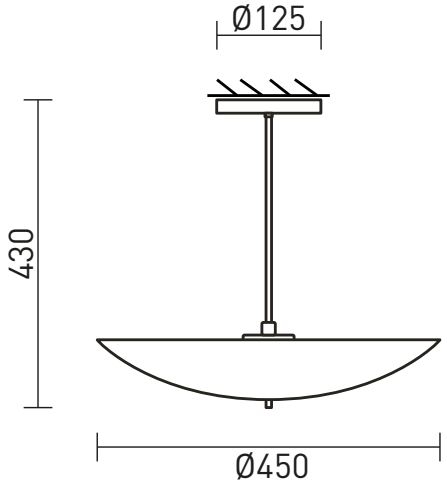


Iluminação indireta

É possível dimerizar*

Alimentação por ponto de luz

Bivolt

Interruptor de parede

Necessita de furo**

Base E27 ou G9

Necessita instalação

| | |
|---|---|
| **Apresentação** | Ideal para dormitórios, a RK.02011 proporciona iluminação indireta e suave com boa intensidade, sem qualquer ofuscamento. Por estas características, é também muito utilizada como iluminação geral de ambientes. |
| **Descrição** | Plafon com cúpula côncava, proporciona iluminação indireta. Alimentação por ponto de luz. Sustentação por haste rígida, acompanha canopla para acabamento em teto, laje ou forro. Possui duas opções de fontes de luz: bases E27 ou G9. |
| **Tipo de uso** | Interno |
| **Cores de acabamento** | • Branco (fio e acessórios brancos)<br>• Preto (fio e acessórios pretos)<br>• Grafite (fio preto \| acessórios grafite)<br>• Marrom Corten (fio preto \| acessórios marrom corten)<br>• Zarcão (fio preto \| acessórios zarcão) |
| **Fio** | Fio paralelo para ligação em ponto de luz |
| **Materiais** | Alumínio com pintura eletrostática a pó, componentes elétricos. |
| **Fonte de luz** | Indicado o uso de 4 x lâmpada base G9 Halopin Bipino (Halógena até 40 W \| 2700 K). 4 x lâmpada rosca E27 bolinha (LED até 5 W \| 2700 K). 4 x lâmpada rosca E27 Vela (LED até 6 W \| 2700 K). **Não inclui lâmpadas.** |
| **Dimmer** | *É possível instalar a luminária em circuitos com dimerização. Neste caso, utilize lâmpadas dimerizáveis (halógenas ou LED dimerizável). **Não inclui dimmer.** |
| **Acionamento** | Interruptor de parede (não fornecido) |
| **Tipo de alimentação** | Ponto de luz |
| **Voltagem** | 127 V ou 220 V. Utilize lâmpada compatível com a voltagem da rede local. |
| **Peso e dimensões** | Peça: altura: 43 cm \| diâmetro: 45 cm |
| **Conteúdo da embalagem** | Luminária |
| **Instalação e montagem** | Produto vendido parcialmente montado e exige instalação (dificuldade média). |
| **Ferramentas necessárias para instalação** | Furadeira com broca 6 mm apropriada para o tipo de material a ser perfurado (para instalação em forro**), fita isolante ou conectores elétricos (não fornecidos), alicate, chave de fenda. |
| **Cuidados específicos** | Caso use lâmpadas halógenas, manuseie somente com a luminária apagada para evitar queimaduras. Se a luminária estiver acesa, desligue e espere 5 minutos antes de tocá-la. Manuseie a peça com cuidado para evitar danos, principalmente durante a instalação. Leia o manual de instruções antes de instalar. Para limpeza do produto, utilize pano macio e seco para remover a poeira. Para manchas mais profundas, utilize um pano macio úmido com sabão neutro. Não utilize produtos de limpeza. Não efetue a limpeza com o produto em operação. |

# INSTRUÇÕES DE INSTALAÇÃO

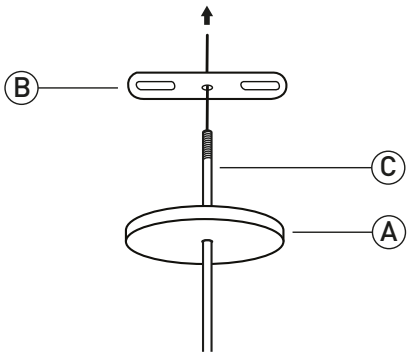


1 Passe o fio através da canopla (A) e da travessa (B), passe a haste (C) pela canopla (A) e rosqueie no furo central da travessa (B).

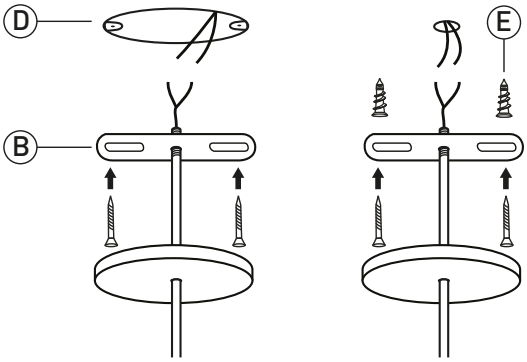


2 Fixe a travessa (B) na caixa de passagem (D) (parafusos não incluídos) ou diretamente no teto, no caso de forro de gesso. Utilize buchas apropriadas para forro de gesso, não incluídos (E).*

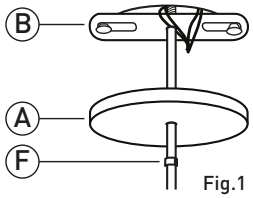

Fig.1

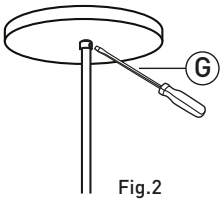

Fig.2

3 Conecte a peça à rede elétrica. **Certifique-se de isolar adequadamente a emenda dos fios.** Cubra a travessa (B) com a canopla (A) e posicione o anel (F) abaixo. (Fig.1) Trave o anel (F) com a chave de fenda (G) até que esteja fixo. (Fig.2)

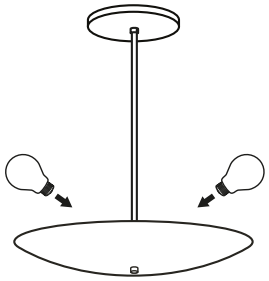

4 Instale as lâmpadas especificadas na página anterior.** Faça o teste de acendimento.

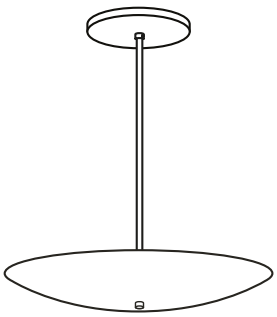

5 Aproveite sua nova luminária!

* *A luminária não acompanha parafuso(s) e bucha(s) para fixação. Utilize parafusos e buchas apropriados para cada tipo de superfície.
Em caso de instalação em superfícies de madeira, não utilize buchas.
** Certifique-se de que a voltagem da lâmpada é a mesma da rede local (127 V ou 220 V).