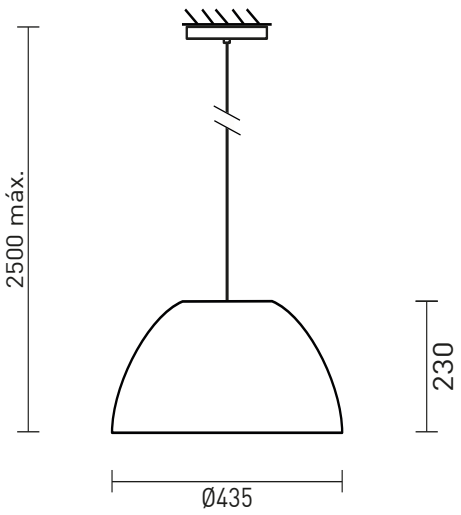

Iluminação direta e indireta

É possível dimerizar*

Alimentação por ponto de luz

Bivolt

Interruptor de parede

Necessita de furo**

Base E27

Necessita instalação

Apresentação	A RK.01137 é um pendente de formato ogival em alumínio com fechamento superior e inferior em acrílico jateado. Possui iluminação difusa direta e indireta, com baixos índices de ofuscamento, oferecendo iluminação agradável e acolhedora para mesas de refeições, trabalho e reuniões.
Descrição	Pendente em alumínio com difusores superior e inferior em acrílico. Alimentação por ponto de luz. Sustentação pelo cabo de alimentação (cabo PP com alma de aço), acompanha canopla para acabamento, acessório para regulagem de altura e deslocador de teto (caso o ponto de alimentação não esteja exatamente onde se deseja instalar a luminária).
Tipo de uso	Interno
Cores de acabamento	• Branco (fio e acessórios brancos) • Preto (fio e acessórios pretos) • Grafite (fio preto | acessórios grafite) • Marrom Corten (fio preto | acessórios marrom corten) • Zarcão (fio preto | acessórios zarcão)
Fio	Comprimento: 2,3 m
Materiais	Alumínio com pintura eletrostática a pó, acrílico, componentes elétricos.
Fonte de luz	Indicado o uso de 3 x lâmpada rosca E27 A60 (LED até 10 W | 2700 K). **Não inclui lâmpadas.**
Dimmer	*É possível instalar a luminária em circuitos com dimerização. Neste caso, utilize lâmpadas dimerizáveis (LED dimerizável). **Não inclui dimmer.**
Acionamento	Interruptor de parede (não fornecido)
Tipo de alimentação	Ponto de luz
Voltagem	127 V ou 220 V. Utilize lâmpada compatível com a voltagem da rede local.
Peso e dimensões	Peça: altura: 23 cm | diâmetro maior: 43,5 cm Embalagem: 45 X 45 X 41 cm
Conteúdo da embalagem	Luminária, canopla, travessa, niple e botão de acabamento, acessório para regulagem de altura, deslocador.
Instalação e montagem	Produto vendido parcialmente montado e exige instalação (dificuldade fácil-média)
Ferramentas necessárias para instalação	Furadeira com broca 6 mm apropriada para o tipo de material a ser perfurado (para instalação em forro de gesso ou madeira e do deslocador**), fita isolante ou conectores elétricos, alicate, chave de fenda.
Cuidados específicos	Leia o manual de instruções antes de instalar. Manuseie a peça com cuidado para evitar danos, principalmente durante a instalação. Para limpeza do produto, utilize pano macio e seco para remover a poeira. Para manchas mais profundas, utilize pano úmido com sabão neutro. Não utilize produtos de limpeza. Não efetue a limpeza com o produto em operação.

INSTRUÇÕES DE INSTALAÇÃO

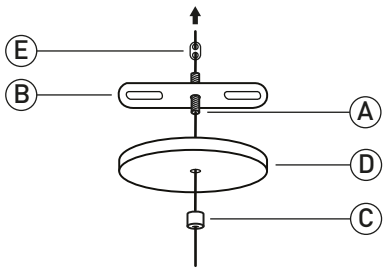

1 Rosqueie o niple (A) à travessa (B). Passe o fio através do botão (C), da canopla (D), niple (A) e trava "8" (E) para reforçar a fixação e regular a altura em relação ao teto.

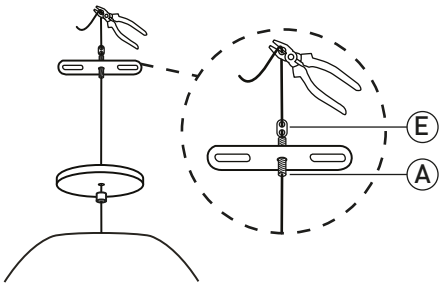

2 Defina a altura de instalação da cúpula, posicione a trava "8" sobre o niple e corte o excesso de fio **(leia os passos 5 e 7).**

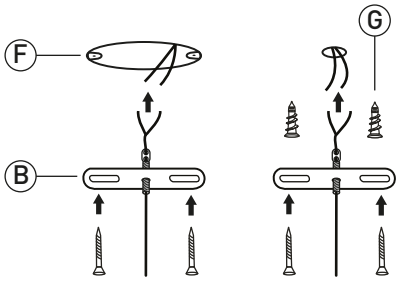

3 Fixe a travessa (B) na caixa de passagem (F) (parafusos não incluídos) ou diretamente no teto, no caso de forro de gesso. Utilize buchas apropriadas para forro de gesso, não incluídos (G).*

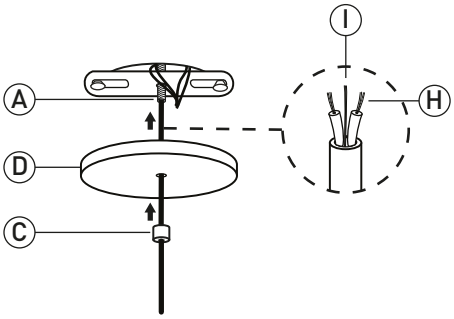

4 Conecte a peça à rede elétrica. O fio possui duas veias (H) e um cabo de aço integrado (alma de aço)(I) que reforça a sustentação. **Emende as veias e isole adequadamente a conexão dos fios. Corte o excesso do cabo de aço.** Encaixe a canopla (D) no niple (A) e rosqueie o botão (C) até que esteja fixo.

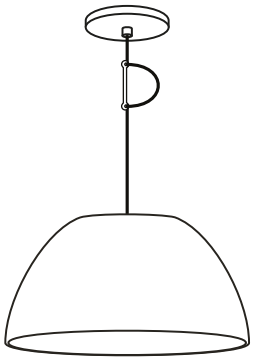

5 É possível deixar excessos de fio e fazer a regulagem posterior, utilizando o regulador de altura preso ao fio.

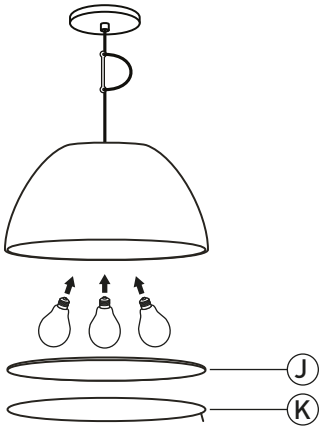

6 Instale as lâmpadas especificada na página anterior.** Faça o teste de acendimento. Finalize instalando o difusor (J) e a mola (K). Certifique-se de que a mola esteja bem fixada.

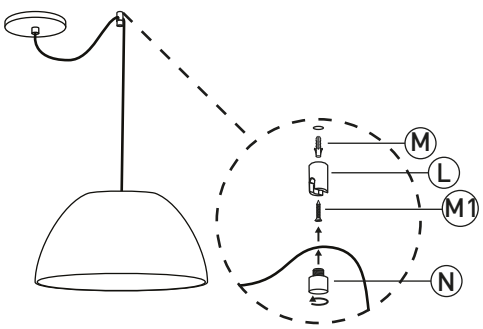

7 Para deslocar a luminária, instale o deslocador (L) **utilizando bucha #6 (M) apropriada para o tipo de superfície de fixação e o respectivo parafuso (M1), não incluídos.*** Encaixe o fio e a tampa (N). Rosqueie até que esteja firme.

* *A luminária não acompanha parafuso(s) e bucha(s) para fixação. Utilize parafusos e buchas apropriados para cada tipo de superfície.
Em caso de instalação em superfícies de madeira, não utilize buchas.
** Certifique-se de que a voltagem da lâmpada é a mesma da rede local (127 V ou 220 V).