

Kits de Alimentação compatíveis:
RK.0001118x.x01 - Kit alimentação p/ forro
RK.0001118x.x02 - Kit alimentação p/ laje
RK.0001118x.x03 - Kit alimentação p/ tomada

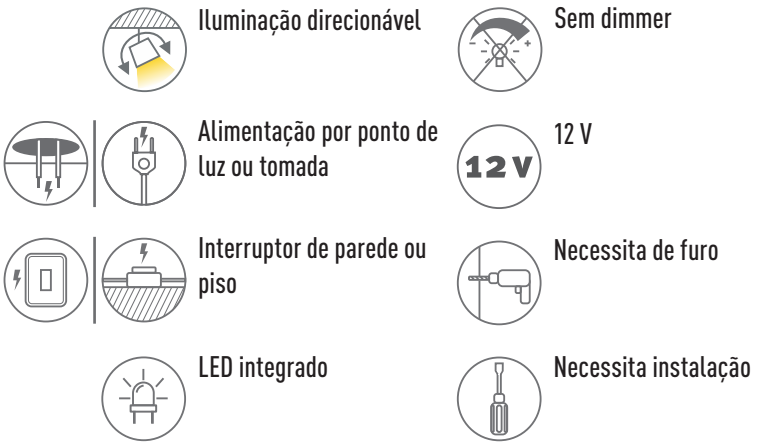

Apresentação	Pendente linear de linhas limpas, minimalistas e com iluminação regulável e direcionável, a RK.01118 é um pendente versátil, podendo ser utilizado em diversos ambientes, desde locais de trabalho, mesas de refeições e até mesmo para iluminação de planos verticais.
Descrição	Pendente linear com LED integrado, direcionamento e variação de intensidade de luz por refletor giratório. **A alimentação pode ser por tomada, embutida no forro ou por ponto de luz em laje, a depender do KIT adquirido em conjunto com a luminária**. Sustentação por cabo de poliéster. A instalação varia de acordo com as condições do ambiente, podendo ser instalada no gesso, laje, etc.
Tipo de uso	Interno
Cores de acabamento	• Preto (fio, plugue e acessórios pretos)
Fio	2 x cabo de sustentação com 1,5 m e 1 x fio PP com 2,5 m.
Materiais	Alumínio e aço tratado com pintura eletrostática a pó, acrílico, componentes elétricos.
Fonte de luz	LED integrado—20 W—2700 K—1188 lm
Dimmer	Não
Acionamento	Interruptor de parede (não fornecido) ou de piso (RK.0001118x.x03 - Kit alimentação p/ tomada)
Tipo de alimentação	Ponto de luz ou tomada
Voltagem	12 V. Necessita DRIVER externo. (Adquirido em conjunto com o KIT de Alimentação, vendido separadamente).
Peso e dimensões	Comprimento: 130 cm | abertura do difusor: 4,5 cm Embalagem: 150 x 15 x 15 cm
Conteúdo da embalagem	Luminária, refletor, chumbadores, par de travas.
Instalação e montagem	Produto vendido parcialmente montado e exige instalação (dificuldade difícil).
Ferramentas necessárias para instalação	Furadeira com broca 6 mm apropriada para o tipo de material a ser perfurado, chave de fenda, alicate, fita isolante ou conector elétrico (não fornecido). Para madeira ou MDF, utilize broca compatível com o tamanho do parafuso e não utilize bucha.
Cuidados específicos	Leia o manual de instruções antes de instalar. Manuseie a peça com cuidado para evitar danos, principalmente durante a instalação. Para limpeza do produto, utilize pano macio e seco para remover a poeira. Para manchas mais profundas, utilize pano úmido com sabão neutro. Não utilize produtos de limpeza. Não efetue a limpeza com o produto em operação.

INSTRUÇÕES DE INSTALAÇÃO

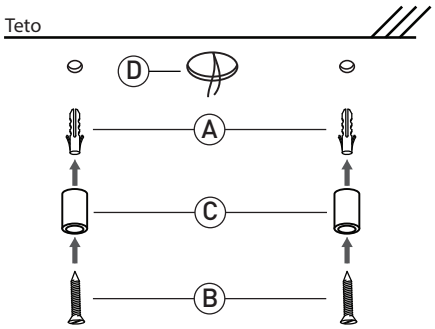

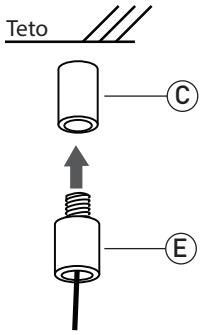

1 Marque a distância entre os pontos de fixação. Fixe a parte superior do suporte (C) ao teto utilizando bucha (A) e parafuso (B) não fornecidos.* **[A fixação alinhada ao ponto de luz ou caixa de passagem (D) é opcional].****

2 Rosqueie a parte inferior do suporte (E), aquela presa no cabo de poliéster, ao suporte do teto (C).

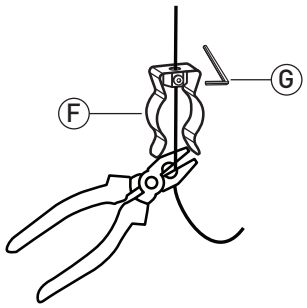

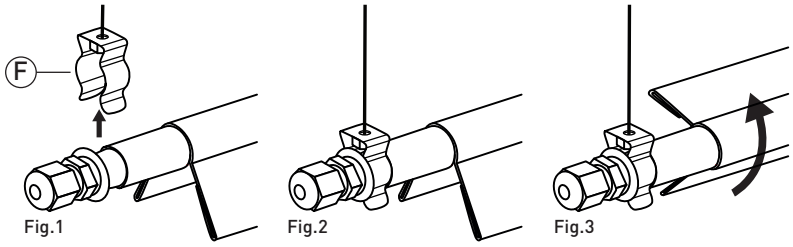

3 Defina o comprimento dos cabos de poliéster nas presilhas metálicas (F), trave o cabo com a chave allen (G) e corte o excesso do cabo de sustentação.

4 Encaixe a luminária nas presilhas metálicas (F). **Observe os pontos de encaixe como nas imagens acima. Não encaixe as presilhas diretamente no tubo de acrílico, pois poderá danificar a peça.** (Fig.1 e 2) O tubo e o refletor podem ser girados, criando diferentes efeitos e intensidades de iluminação. Posicione-os da maneira que mais lhe agradar. (Fig.3)

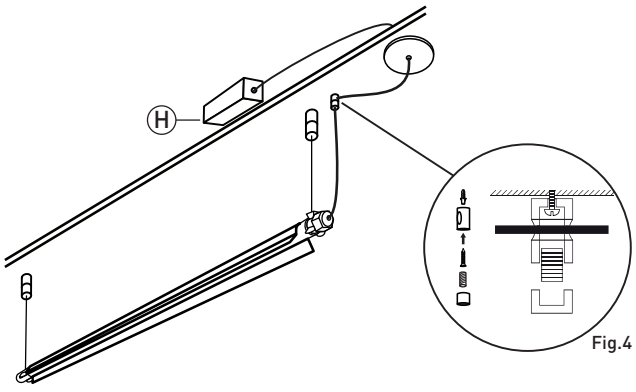

Fig.4

NOTA IMPORTANTE: A LUMINÁRIA DEVE SER LIGADA AO DRIVER E NUNCA DIRETAMENTE À CORRENTE ELÉTRICA. CASO ISSO OCORRA, CAUSARÁ SÉRIOS DANOS À PEÇA, (INCLUSIVE RISCO DE INCÊNDIO) NÃO COBERTOS PELA GARANTIA. CONSULTE O MANUAL DO KIT DE ALIMENTAÇÃO ADQUIRIDO COM SUA LUMINÁRIA.***

5 Para finalizar, faça a conexão da luminária ao **driver 12 V** (H)(de acordo com o kit de alimentação adquirido). Em seguida conecte o driver à rede e faça o teste de acendimento. Aproveite sua nova luminária. **Acima está ilustrado o modo de instalação com kit de alimentação remota (driver sobre o forro).** Caso a luminária seja instalada distante do ponto de luz, fixe o deslocador no teto próximo à peça, passe o cabo de alimentação pelo centro do deslocador, rosqueie o niple e a tampa (Fig.4)

* *A luminária não acompanha parafuso(s) e bucha(s) para fixação. Utilize parafusos e buchas apropriados para a superfície de instalação. Em caso de instalação em superfícies de madeira, não utilize as buchas.

O processo de instalação elétrica varia de acordo com o kit de alimentação adquirido **(alimentação remota, alimentação em ponto de luz, alimentação no piso/tomada).

***O fio de alimentação deve ser ligado ao driver de 12 V.