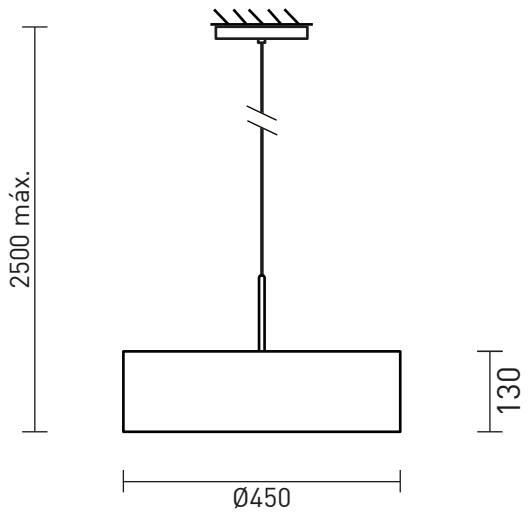


Iluminação direta


Sem dimmer


Alimentação por ponto de luz



Bivolt


Interruptor de parede


Necessita de furo*



Base G9


Necessita instalação

Apresentação	A RK.01080 é um pendente cilíndrico em alumínio criado para iluminação direta de mesas de jantar, reuniões ou trabalho. Possui difusor em acrílico recuado, diminuindo ofuscamentos. Possui três opções de fontes de luz: LED integrado com ou sem dimerização ou lâmpadas [4 x base G9 (LED)].
Descrição	Pendente com cúpula cilíndrica em alumínio e fechamento inferior recuado em acrílico, com ou sem dimerização. Alimentação por ponto de luz. Sustentação pelo cabo de alimentação (cabo PP com alma de aço), acompanha canopla para acabamento, acessório para regulagem de altura e deslocador de teto (caso o ponto de alimentação não esteja exatamente onde se deseja instalar a luminária). Utiliza 4 lâmpadas LED base G9.
Tipo de uso	Interno
Cores de acabamento	• Branco (fio e acessórios brancos) • Preto (fio e acessórios pretos) • Grafite (fio preto | acessórios grafite) • Marrom Corten (fio preto | acessórios marrom corten) • Zarcão (fio preto | acessórios zarcão)
Fio	Comprimento: 2,3 m (cabo PP com alma de aço)
Materiais	Alumínio com pintura eletrostática a pó, acrílico e componentes elétricos.
Fonte de luz	Indicado o uso de 4 x lâmpada base G9 (LED até 5 W | 2700 K). **Não inclui lâmpada.**
Dimmer	Não
Acionamento	Interruptor de parede (não fornecido)
Tipo de alimentação	Ponto de luz
Voltagem	127 V ou 220 V. Utilize lâmpada compatível com a voltagem da rede local.
Peso e dimensões	Peça: altura: 13 cm | diâmetro: 45 cm Embalagem: 50 X 50 X 45 cm
Conteúdo da embalagem	Luminária, canopla, travessa, niple e botão de acabamento, acessório para regulagem de altura, deslocador.
Instalação e montagem	Produto vendido parcialmente montado e exige instalação (dificuldade média)
Ferramentas necessárias para instalação	Furadeira com broca 6 mm apropriada para o tipo de material a ser perfurado (para instalação em forro de gesso ou madeira e do deslocador*), fita isolante ou conectores elétricos, alicate, chave de fenda.
Cuidados específicos	Leia o manual de instruções antes de instalar. Manuseie a peça com cuidado para evitar danos, principalmente durante a instalação. Para limpeza do produto, utilize pano macio e seco para remover a poeira. Para manchas mais profundas, utilize pano úmido com sabão neutro. Não utilize produtos de limpeza. Não efetue a limpeza com o produto em operação.

INSTRUÇÕES DE INSTALAÇÃO

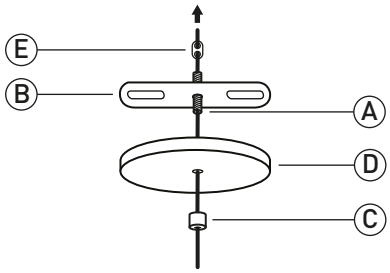

1 Rosqueie o niple (A) à travessa (B). Passe o fio através do botão (C), da canopla (D), niple (A) e trava "8" (E) para reforçar a fixação e regular a altura em relação ao teto.

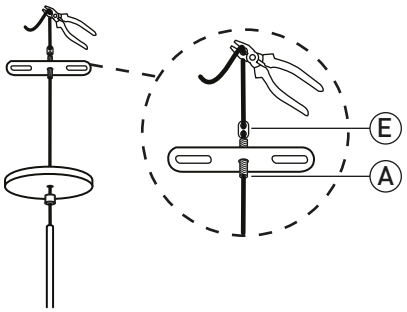

2 Defina a altura de instalação da cúpula, posicione a trava "8" sobre o niple e corte o excesso de fio **(leia os passos 5 e 8).**

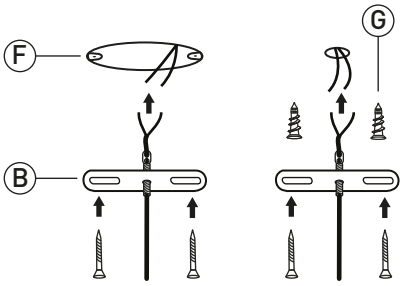

3 Fixe a travessa (B) na caixa de passagem (F) (parafusos não incluídos) ou diretamente no teto, no caso de forro de gesso. Utilize buchas apropriadas para forro de gesso, não incluídos (G).*

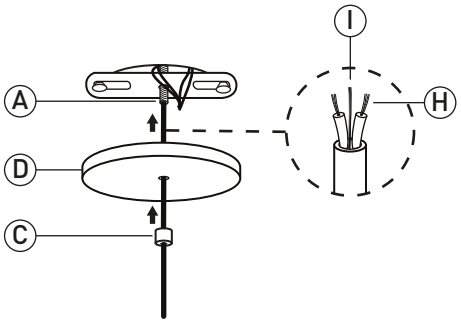

4 Conecte a peça à rede elétrica. O fio possui duas veias (H) e um cabo de aço integrado (alma de aço)(I) que reforça a sustentação. **Emende as veias e isole adequadamente a conexão dos fios. Corte o excesso do cabo de aço.** Encaixe a canopla (D) no niple (A) e rosqueie o botão (C) até que esteja fixo.

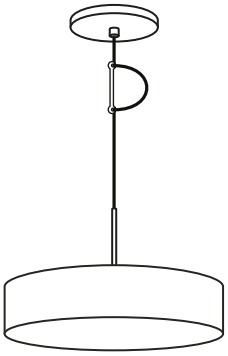

5 É possível deixar excessos de fio e fazer a regulagem posterior, utilizando o regulador de altura preso ao fio.

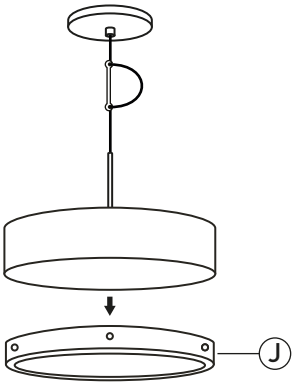

6 Remova o aro interno (J).

* *A luminária não acompanha parafuso(s) e bucha(s) para fixação. Utilize parafusos e buchas apropriados para cada tipo de superfície.
Em caso de instalação em superfícies de madeira, não utilize buchas.
** Certifique-se de que a voltagem da lâmpada é a mesma da rede local (127 V ou 220 V).

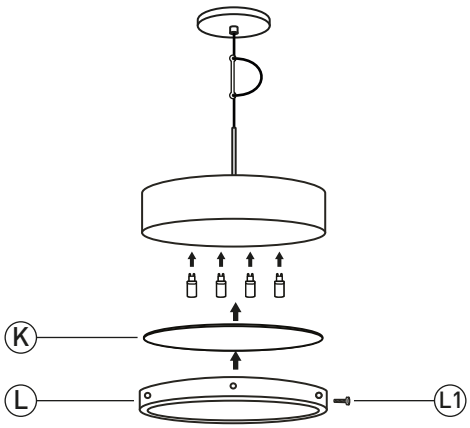

7 Instale as lâmpadas especificadas na página anterior.** Faça o teste de acendimento. Encaixe o difusor (L) e o aro (K), rosqueie os parafusos recartilhados (L1) até que esteja fixo.

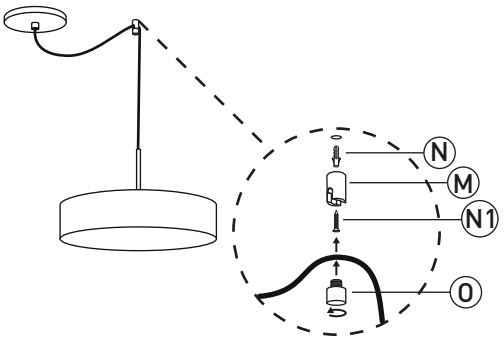

8 Para deslocar a luminária, instale o deslocador (M) **utilizando bucha #6 (N) apropriada para o tipo de superfície de fixação e o respectivo parafuso (N1), não incluídos.*** Encaixe o fio e a tampa (O). Rosqueie até que esteja firme.