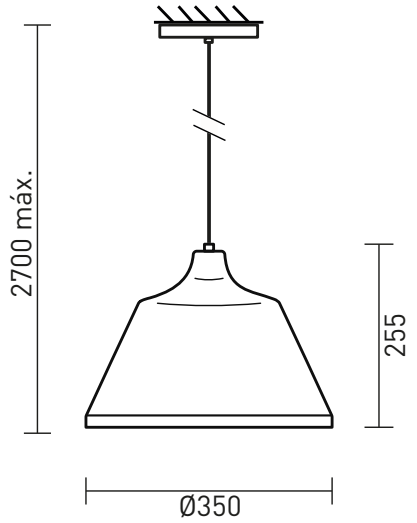

Iluminação direta

É possível dimerizar*

Alimentação por ponto de luz

Bivolt

Interruptor de parede

Necessita de furo**

Base G9

Necessita instalação

Apresentação	Pendente com linhas contemporâneas, a luminária RK.01068 traz modernidade a qualquer ambiente. Possui difusor em acrílico, proporcionando iluminação direta difusa. Utiliza 3 lâmpadas soquete G9.
Descrição	Pendente em alumínio com fechamento em acrílico leitoso, proporciona iluminação direta e difusa. Alimentação por ponto de luz. Sustentação pelo cabo de alimentação, acompanha canopla para acabamento, acessório para regulagem de altura e deslocador de teto (caso o ponto de alimentação não esteja exatamente onde se deseja instalar a luminária).
Tipo de uso	Interno
Cores de acabamento	• Branco (fio e acessórios brancos) • Preto (fio e acessórios pretos) • Grafite (fio preto | acessórios grafite) • Marrom Corten (fio preto | acessórios marrom corten) • Zarcão (fio preto | acessórios zarcão)
Fio	Comprimento: 2,5 m (cabo PP com alma de aço)
Materiais	Alumínio e aço tratado com pintura eletrostática a pó, componentes elétricos.
Fonte de luz	Indicado o uso de 3 x lâmpada base G9 Halopin Bipino (LED até 3 W | 2700 K). **Não inclui lâmpadas.**
Dimmer	*É possível instalar a luminária em circuitos com dimerização. Neste caso, utilize lâmpadas dimerizáveis (LED dimerizável). **Não inclui dimmer.**
Acionamento	Interruptor de parede (não fornecido)
Tipo de alimentação	Ponto de luz
Voltagem	127 V ou 220 V. Utilize lâmpada compatível com a voltagem da rede local.
Peso e dimensões	Peça: altura: 25,5 cm | diâmetro maior: 35 cm Embalagem: 45 X 45 X 41 cm
Conteúdo da embalagem	Luminária, canopla, travessa, niple e botão de acabamento, acessório para regulagem de altura, deslocador.
Instalação e montagem	Produto vendido parcialmente montado e exige instalação (dificuldade média).
Ferramentas necessárias para instalação	Furadeira com broca 6 mm apropriada para o tipo de material a ser perfurado (para instalação do deslocador**), alicate, chave de fenda, chave allen (inclusa).
Cuidados específicos	Leia o manual de instruções antes de instalar. Manuseie a peça com cuidado para evitar danos, principalmente durante a instalação. Para limpeza do produto, utilize pano macio e seco para remover a poeira. Para manchas mais profundas, utilize pano úmido com sabão neutro. Não utilize produtos de limpeza. Não efetue a limpeza com o produto em operação.

INSTRUÇÕES DE INSTALAÇÃO

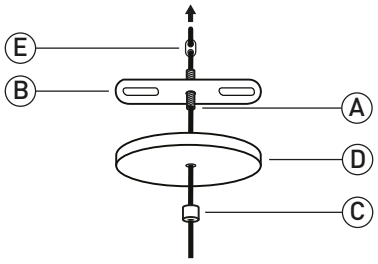

1 Rosqueie o niple (A) à travessa (B). Passe o fio através do botão (C), da canopla (D), niple (A) e trava "8" (E) para reforçar a fixação e regular a altura em relação ao teto.

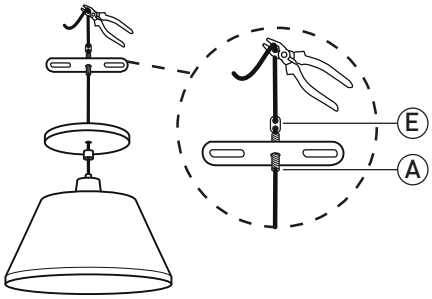

2 Defina a altura de instalação da cúpula, posicione a trava "8" sobre o niple e corte o excesso de fio **(leia os passos 5 e 7 antes de cortar).**

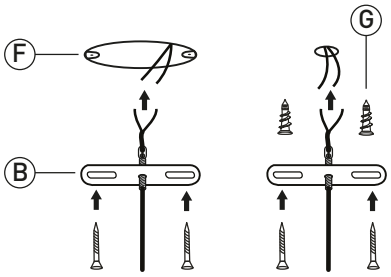

3 Fixe a travessa (B) na caixa de passagem (F) (parafusos não incluídos) ou diretamente no teto, no caso de forro de gesso. Utilize buchas apropriadas para forro de gesso, não incluídos (G).*

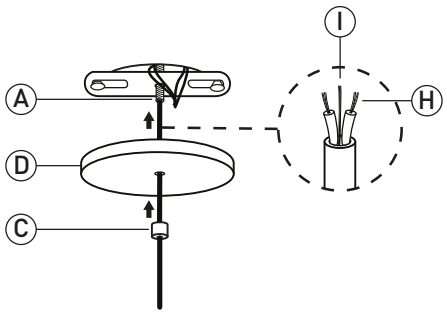

4 Conecte a peça à rede elétrica. O fio possui duas veias (H) e um cabo de aço integrado (alma de aço)(I) que reforça a sustentação. **Emende as veias e isole adequadamente a conexão dos fios. Corte o excesso do cabo de aço.** Encaixe a canopla (D) no niple (A) e rosqueie o botão (C) até que esteja fixo.

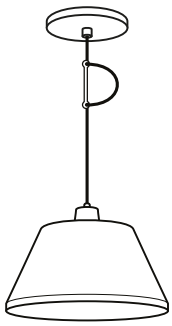

5 É possível deixar excessos de fio e fazer a regulagem posterior, utilizando o regulador de altura preso ao fio.

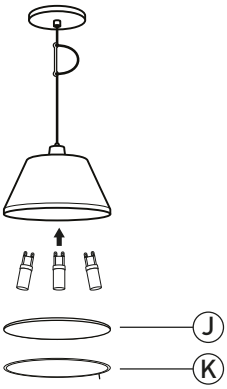

6 Instale as lâmpadas especificadas na página anterior.** Faça o teste de acendimento. **Finalize instalando o difusor (J) e a mola (K).** Certifique-se de que a mola esteja bem fixada.

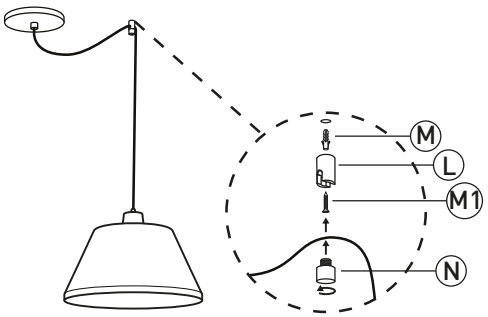

7 Para deslocar a luminária, instale o deslocador (L) **utilizando bucha #6 (M) apropriada para o tipo de superfície de fixação e o respectivo parafuso (M1), não incluídos.*** Encaixe o fio e a tampa (N). Rosqueie até que esteja firme.

* *A luminária não acompanha parafuso(s) e bucha(s) para fixação. Utilize parafusos e buchas apropriados para cada tipo de superfície.
Em caso de instalação em superfícies de madeira, não utilize as buchas.
** Certifique-se que a voltagem da lâmpada é a mesma da rede local (127V ou 220V).