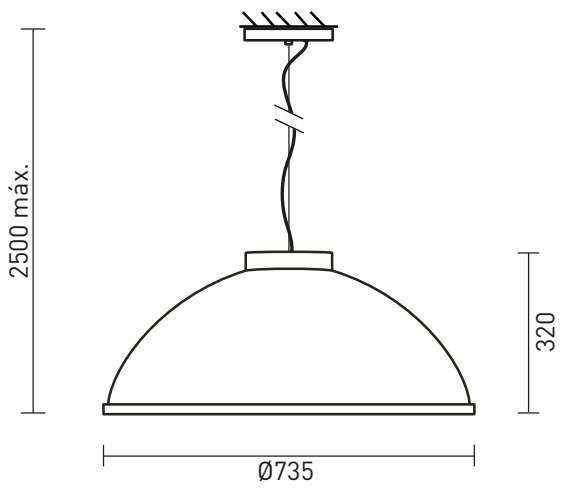

Iluminação direta

É possível dimerizar*

Alimentação por ponto de luz

Bivolt

Interruptor de parede

Necessita de furo**

Base E27

Necessita instalação

Apresentação	A Luminária RK01054 é um pendente tipo industrial com cúpula de alumínio e fechamento inferior em vidro jateado, idealizado para utilização em mesas de jantar, de reuniões e outros ambientes que comportem luminárias de suas dimensões.
Descrição	Pendente em alumínio, fechamento inferior em vidro jateado proporcionando iluminação direta. Alimentação por ponto de luz. Sustentação por cabo de aço, acompanha canopla para acabamento e deslocador de teto (caso o ponto de alimentação não esteja exatamente onde se deseja instalar a luminária).
Tipo de uso	Interno
Cores de acabamento	• Branco (fio e acessórios brancos) • Preto (fio e acessórios pretos) • Grafite (fio preto | acessórios grafite) • Marrom Corten (fio preto | acessórios marrom corten) • Zarcão (fio preto | acessórios zarcão)
Fio	Comprimento: 2,3 m
Materiais	Alumínio e aço tratado com pintura eletrostática a pó, vidro temperado jateado, componentes elétricos.
Fonte de luz	Indicado o uso de 4 x lâmpada rosca E27 A60 (LED até 10 W | 2700 K). **Não inclui lâmpada.**
Dimmer	*É possível instalar a luminária em circuitos com dimerização. Neste caso, utilize lâmpadas dimerizáveis (LED dimerizável). **Não inclui dimmer.**
Acionamento	Interruptor de parede (não fornecido)
Tipo de alimentação	Ponto de luz
Voltagem	127 V ou 220 V. Utilize lâmpada compatível com a voltagem da rede local.
Peso e dimensões	Peça: altura: 32 cm | diâmetro maior: 73,5 cm Embalagem: 74 X 74 X 38 cm
Conteúdo da embalagem	Luminária, canopla, travessa, deslocador.
Instalação e montagem	Produto vendido parcialmente montado e exige instalação (dificuldade média).
Ferramentas necessárias para instalação	Furadeira com broca 6 mm apropriada para o tipo de material a ser perfurado (para instalação em forro de gesso ou madeira e do deslocador**), fita isolante ou conectores elétricos, alicate, chave de fenda, chave allen (inclusa).
Cuidados específicos	Leia o manual de instruções antes de instalar. Manuseie a peça com cuidado para evitar danos, principalmente durante a instalação. Para limpeza do produto, utilize pano macio e seco para remover a poeira. Para manchas mais profundas, utilize pano úmido com sabão neutro. Não utilize produtos de limpeza. Não efetue a limpeza com o produto em operação.

INSTRUÇÕES DE INSTALAÇÃO

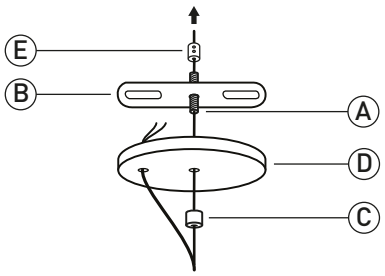

1 Rosqueie o niple (A) à travessa (B). Passe o fio pelo furo lateral da canopla (D) e o cabo de aço através do botão (C), da canopla (D), niple (A) e o trava cabo (E) para reforçar a fixação e regular a altura em relação ao teto.

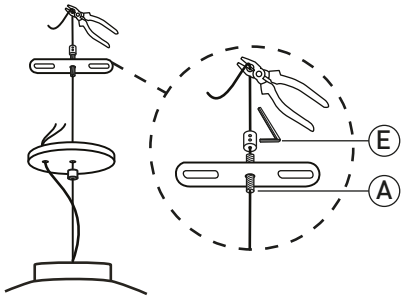

2 Defina a altura de instalação da cúpula, aperte o trava cabo com a chave allen até que o fio esteja fixo e corte o excesso de fio **(leia o processo de instalação deslocada).**

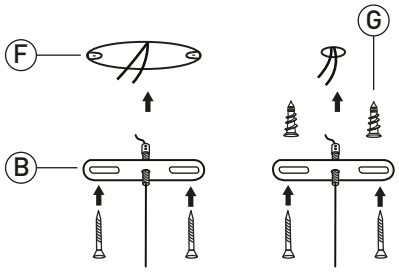

3 Fixe a travessa (B) na caixa de passagem (F) (parafusos não incluídos) ou diretamente no teto, no caso de forro de gesso. Utilize buchas apropriadas para forro de gesso, não incluídos (G).*

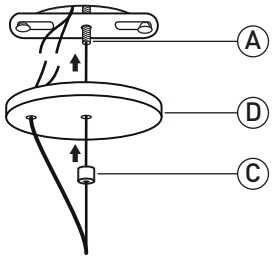

4 Conecte a peça à rede elétrica. **Certifique-se de isolar adequadamente a emenda dos fios.** Encaixe a canopla (D) no niple (A) e rosqueie o botão (C) até que esteja fixo.

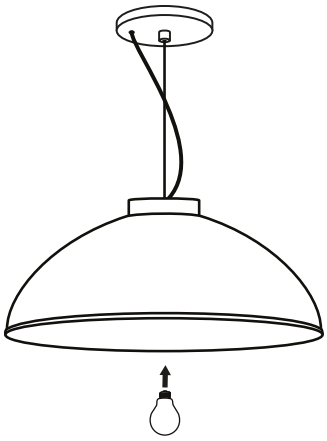

5 Instale a lâmpada especificada na página anterior.** Faça o teste de acendimento.

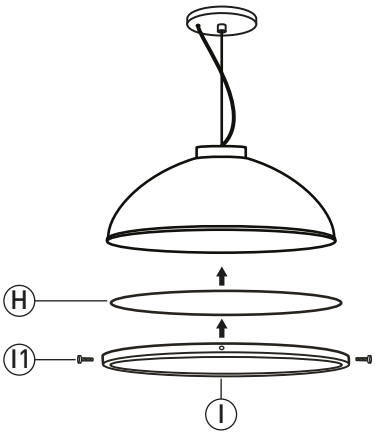

6 Finalize instalando o difusor (H) e o aro (I), rosqueie os parafusos recartilhados (I1). Certifique-se de que o aro esteja bem fixado.

INSTALAÇÃO DESLOCADA

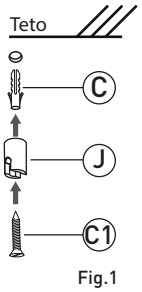

Fig.1

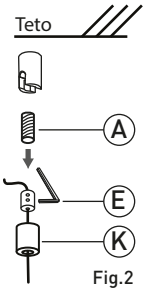

Fig.2

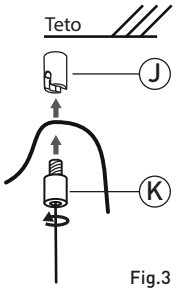

Fig.3

1 Para instalar o pendente distante do ponto de luz, instale o deslocador (J) utilizando bucha #6 (C) e parafuso (C1) não incluídos*. (Fig.1) Passe o cabo através da tampa (K), do trava cabo e fixe com a chave allen (E), corte o excesso. Encaixe o trava cabo (E) na tampa (K) e rosqueie o niple (A) na tampa (K). (Fig.2) Posicione o fio no rasgo do chumbador (J) e rosqueie até que esteja firme. (Fig.3)

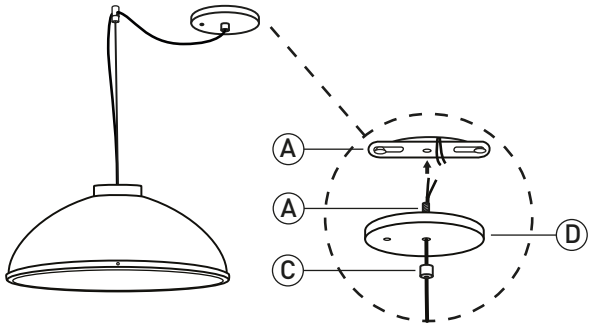

2 Apos a fixação do chumbador, fixe a travessa no ponto de luz como no **passo 1**, e conecte-o à rede elétrica. **Certifique-se de isolar adequadamente a emenda dos fios.** Rosqueie o niple (A) à travessa (D) e o botão (C) ao niple, fixando a canopla (D). *Para a instalação das lâmpadas e difusores siga os **passos 5 e 6.**

* *A luminária não acompanha parafuso(s) e bucha(s) para fixação. Utilize parafusos e buchas apropriados para cada tipo de superfície.
Em caso de instalação em superfícies de madeira, não utilize buchas.** Certifique-se de que a voltagem da lâmpada é a mesma da rede local (127 V ou 220 V).