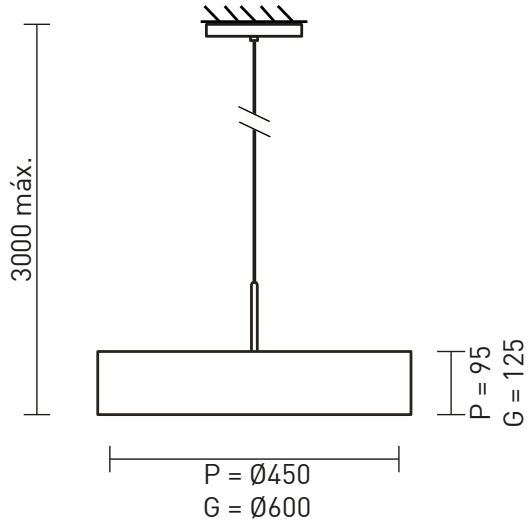

Iluminação direta e indireta

É possível dimerizar*

Alimentação por ponto de luz

Bivolt

Interruptor de parede

Necessita de furo**

Base E27

Necessita instalação

Apresentação	Pendente com aro de alumínio e prato interno, difusor de policarbonato para luz indireta, fechamento superior em acrílico translúcido. Disponível em dois tamanhos.
Descrição	Pendente em alumínio com difusor em policarbonato e acrílico, proporciona iluminação indireta. Ideal para mesas de refeições ou reuniões. Acompanha canopla para acabamento, acessório para regulagem de altura e deslocador de teto (caso o ponto de alimentação não esteja exatamente onde se deseja instalar a luminária).
Tipo de uso	Interno
Cores de acabamento	• Branco (fio e acessórios brancos) • Preto (fio e acessórios pretos) • Grafite (fio preto | acessórios grafite) • Marrom Corten (fio preto | acessórios marrom corten) • Zarcão (fio preto | acessórios zarcão)
Fio	Comprimento: 3 m
Materiais	Alumínio e aço tratado com pintura eletrostática a pó, componentes elétricos.
Fonte de luz	**P:** 4 x lâmpada rosca E27 bolinha (LED até 5 W | 2700 K). **Não inclui lâmpadas.** **G:** 4 x lâmpada rosca E27 A60 (LED até 8 W | 2700 K). **Não inclui lâmpadas.**
Dimmer	*É possível instalar a luminária em circuitos com dimerização. Neste caso, utilize lâmpadas dimerizáveis (LED dimerizável). **Não inclui dimmer.**
Acionamento	Interruptor de parede (não fornecido)
Tipo de alimentação	Ponto de luz
Voltagem	127 V ou 220 V. Utilize lâmpada compatível com a voltagem da rede local.
Peso e dimensões	Peça P: altura: 9,5 cm | diâmetro: 45 cm Peça G: altura: 12,5 cm | diâmetro: 60 cm Embalagem: G: 63 X 63 X 41 cm | P: 43 X 35 X 21 cm
Conteúdo da embalagem	Luminária, canopla, travessa, niple e botão de acabamento, acessório para regulagem de altura, deslocador.
Instalação e montagem	Produto vendido parcialmente montado e exige instalação (dificuldade média).
Ferramentas necessárias para instalação	Furadeira com broca 6 mm apropriada para o tipo de material a ser perfurado (para instalação em forro de gesso ou madeira e do deslocador**), fita isolante ou conectores elétricos, alicate, chave de fenda, chave allen (inclusa).
Cuidados específicos	Leia o manual de instruções antes de instalar. Manuseie a peça com cuidado para evitar danos, principalmente durante a instalação. Para limpeza do produto, utilize pano macio e seco para remover a poeira. Para manchas mais profundas, utilize pano úmido com sabão neutro. Não utilize produtos de limpeza. Não efetue a limpeza com o produto em operação.

INSTRUÇÕES DE INSTALAÇÃO

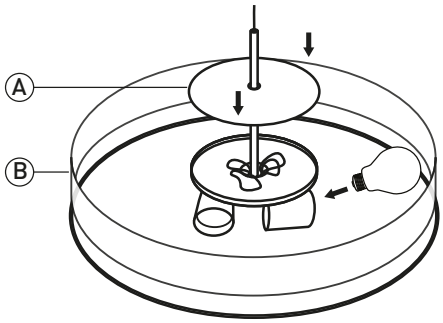

1 Instale as 4 lâmpadas conforme indicadas na página anterior. Posicione o disco branco (A) sobre o alojamento dos fios e encaixe o difusor (B) no vão da base.

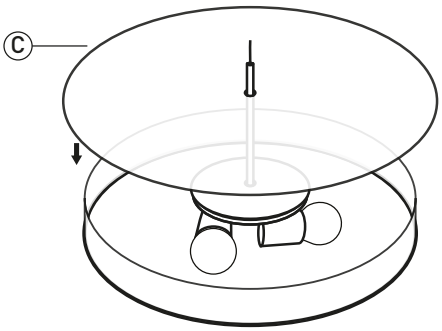

2 Posicione o vidro (C) sobre o disco branco.

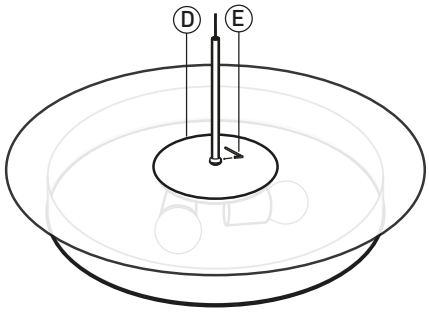

3 Posicione o disco colorido (D) sobre o vidro (C) e aperte o anel (E) com a chave allen.

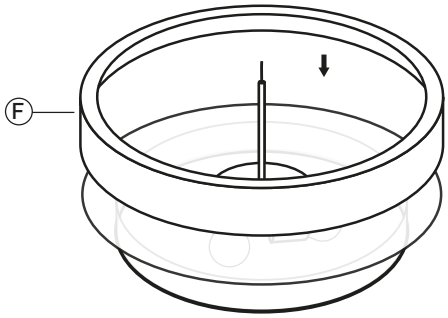

4 Apoie o aro externo (F) sobre o vidro (C).

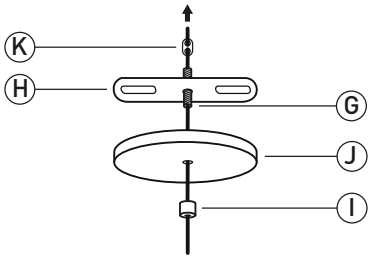

5 Rosqueie o niple (G) à travessa (H). Passe o fio através do botão (I), da canopla (J), niple (G) e trava "8" (K) para reforçar a fixação e regular a altura em relação ao teto. Após determinar a altura de instalação, corte o excesso de fio **(leia os passos 8 e 9 antes de cortar).**

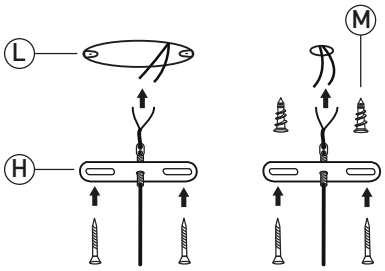

6 Fixe a travessa (H) na caixa de passagem (L) (parafusos não incluídos) ou diretamente no teto, no caso de forro de gesso. Utilize buchas apropriadas para forro de gesso, não incluídos (M).*

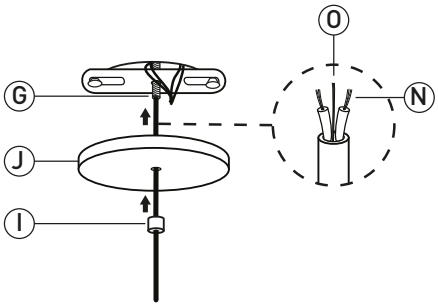

7 Conecte a peça à rede elétrica. O fio possui duas veias (N) e um cabo de aço integrado (alma de aço)(O) que reforça a sustentação. **Emende as veias e isole adequadamente a conexão dos fios. Corte o excesso do cabo de aço.** Encaixe a canopla (J) no niple (G) e rosqueie o botão (I) até que esteja fixo.

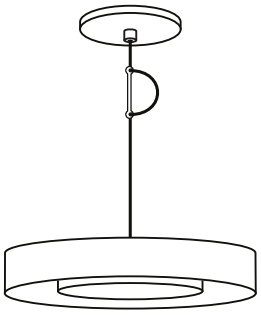

8 É possível deixar excessos de fio e fazer a regulagem posterior, utilizando o regulador de altura preso ao fio.

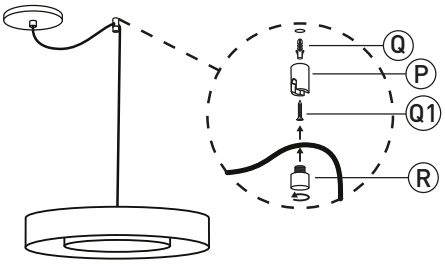

9 Para deslocar a luminária, instale o deslocador (P) **utilizando bucha #6 (Q) apropriada para o tipo de superfície de fixação e o respectivo parafuso (Q1), não incluídos.*** Encaixe o fio e a tampa (R). Rosqueie até que esteja firme.

* *A luminária não acompanha parafuso(s) e bucha(s) para fixação. Utilize parafusos e buchas apropriados para cada tipo de superfície.
Em caso de instalação em superfícies de madeira, não utilize buchas. ** Certifique-se de que a voltagem da lâmpada é a mesma da rede local (127 V ou 220 V).