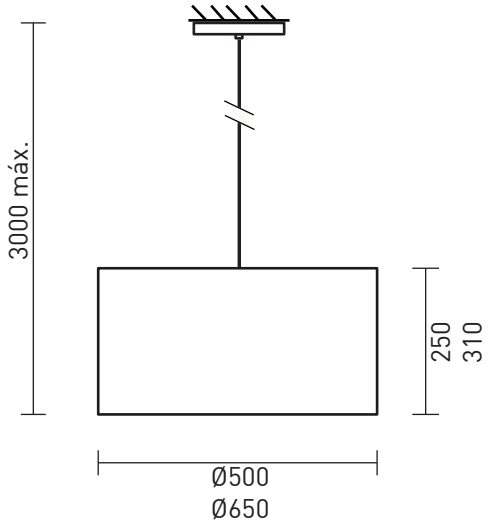

Iluminação difusa

É possível dimerizar*

Alimentação por ponto de luz

Bivolt
100-240V

Interruptor de parede

Necessita de furo**

Base E27
E27

Necessita instalação

Apresentação	Pendente clássico com cúpula dupla em tecido, a RK.01030 proporciona iluminação difusa para grandes ambientes, mesas de jantar ou de reuniões.
Descrição	Pendente com cúpula dupla em tecido, fechamento superior e inferior da cúpula interna em acrílico, sustentação pelo cabo de alimentação, acompanha canopla para acabamento, acessório para regulagem de altura e deslocador de teto (caso o ponto de alimentação não esteja exatamente onde se deseja instalar a luminária).
Tipo de uso	Interno
Cores de acabamento	• Branco (fio e acessórios brancos)
Fio	Comprimento: 3 m
Materiais	Tecido laminado, aço tratado e alumínio com pintura eletrostática a pó, acrílico, componentes elétricos.
Fonte de luz	Indicado o uso de 4 x lâmpada rosca E27 A60 (LED até 10 W | 2700 K). **Não inclui lâmpadas.**
Dimmer	*É possível instalar a luminária em circuitos com dimerização. Neste caso, utilize lâmpadas dimerizáveis (LED dimerizável). **Não inclui dimmer.**
Acionamento	Interruptor de parede (não fornecido)
Tipo de alimentação	Ponto de luz
Voltagem	127 V ou 220 V. Utilize lâmpada compatível com a voltagem da rede local.
Peso e dimensões	Peça M: altura: 25 cm | diâmetro cúpula: 50 cm Peça G: altura: 31 cm | diâmetro cúpula: 65 cm Embalagem: G: 63 X 63 X 41 cm | P: 50 X 50 X 45 cm
Conteúdo da embalagem	Luminária, canopla, travessa, niple e botão de acabamento, acessório para regulagem de altura, deslocador.
Instalação e montagem	Produto vendido parcialmente montado e exige instalação (dificuldade difícil).
Ferramentas necessárias para instalação	Furadeira com broca 6 mm apropriada para o tipo de material a ser perfurado (para instalação em forro de gesso ou madeira e do deslocador**), fita isolante ou conectores elétricos, alicate, chave de fenda, chave allen (inclusa).
Cuidados específicos	Leia o manual de instruções antes de instalar. Manuseie a peça com cuidado para evitar danos, principalmente durante a instalação. Para limpeza do produto, utilize pano macio e seco para remover a poeira. Para manchas mais profundas, utilize pano úmido com sabão neutro. Não utilize produtos de limpeza. Não efetue a limpeza com o produto em operação.

INSTRUÇÕES DE INSTALAÇÃO

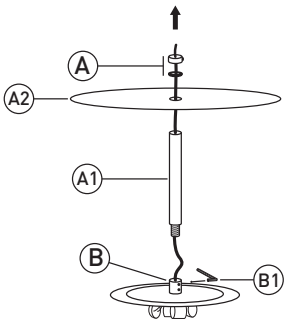

1 Passe o fio através da haste (A1), do acrílico maior (A2) e dos anéis de borracha e alumínio (A). Rosqueie a haste na base (B) e aperte o parafuso superior da base (B) para travar utilizando a chave allen fornecida (B1).

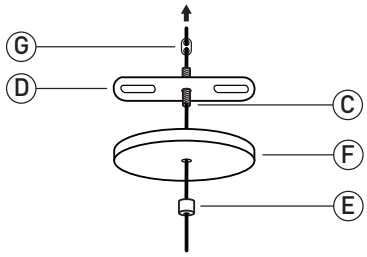

2 Rosqueie o niple (C) à travessa (D). Passe o fio através do botão (E), da canopla (F), niple (C) e trava "8" (G) para reforçar a fixação e regular a altura em relação ao teto. Após determinar a altura de instalação, corte o excesso de fio **(leia os passos 7 e 9 antes de cortar).**

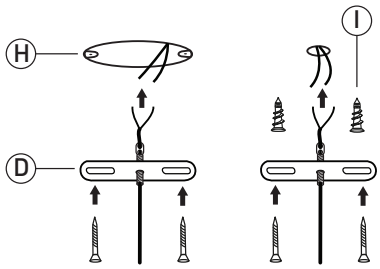

3 Fixe a travessa (D) na caixa de passagem (H) (parafusos não incluídos) ou diretamente no teto, no caso de forro de gesso. Utilize buchas apropriadas para forro de gesso, não incluídas (I).*

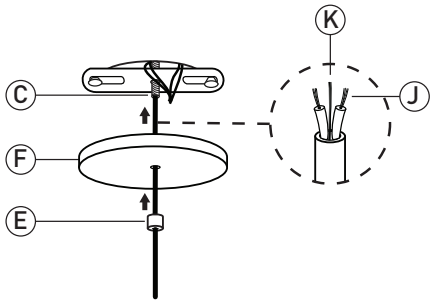

4 Conecte a peça à rede elétrica. O fio possui duas veias (J) e um cabo de aço integrado (alma de aço)(K) que reforça a sustentação. **Ligue as veias à rede elétrica e isole adequadamente as emendas. Corte o excesso do cabo de aço.** Encaixe a canopla (F) no niple (C) e rosqueie o botão (E) até que esteja fixo.

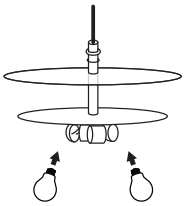

5 Instale as lâmpadas especificadas na página anterior.** Faça o teste de acendimento.

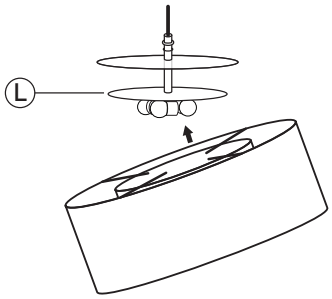

6 Incline a cúpula para encaixar o acrílico menor (L) abaixo da estrutura de arame.

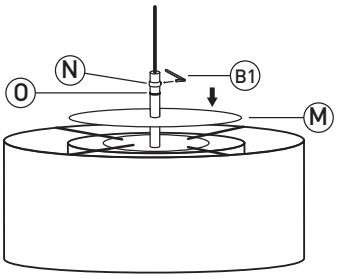

7 Posicione o acrílico maior (M) sobre a estrutura. Afrouxe o anel (N) com a chave allen (B1), posicione o anel de borracha (O) e o anel (N) sobre o acrílico pressionando levemente, fazendo o travamento da cúpula. Reaperte o anel com a chave allen (B1).

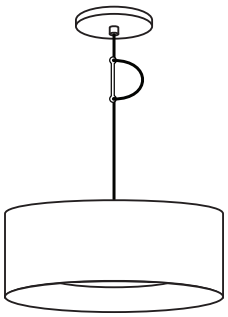

8 É possível deixar excessos de fio e fazer a regulagem posterior, utilizando o regulador de altura preso ao fio.

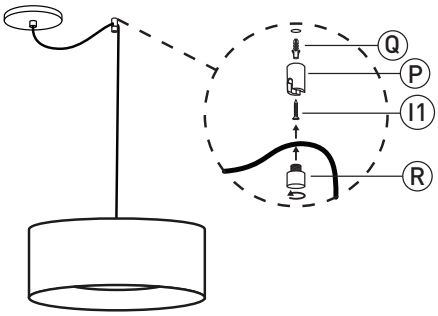

9 Para deslocar a luminária, instale o deslocador (P) **utilizando bucha #6 (Q) apropriada para o tipo de superfície de fixação e o respectivo parafuso (I1), não incluídos.*** Encaixe o fio e a tampa (R). Rosqueie até que esteja firme.

* *A luminária não acompanha parafuso(s) e bucha(s) para fixação. Utilize parafusos e buchas apropriados para cada tipo de superfície.
Em caso de instalação em superfícies de madeira, não utilize buchas. ** Certifique-se de que a voltagem da lâmpada é a mesma da rede local (127 V ou 220 V).