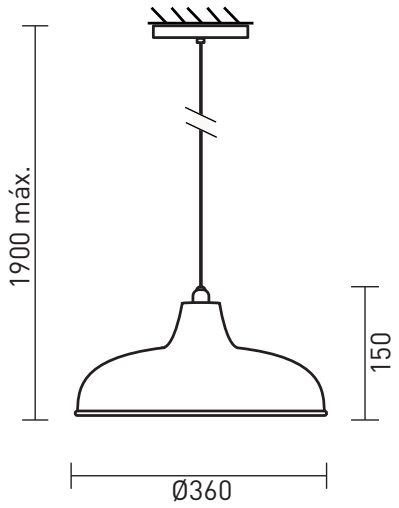


Iluminação direta


É possível dimerizar*


Alimentação por ponto de luz



Bivolt


Interruptor de parede


Necessita de furo**



Base E27


Necessita instalação

Apresentação	Inspirado pelos tradicionais pendentes industriais presentes em fábricas, escolas e outros espaços públicos, a RK.01001 traz modernidade e despojamento para o ambiente.
Descrição	Pendente tipo industrial em alumínio, proporciona iluminação direta. Alimentação por ponto de luz. Sustentação pelo cabo de alimentação, acompanha canopla para acabamento, acessório para regulagem de altura e deslocador de teto (caso o ponto de alimentação não esteja exatamente onde se deseja instalar a luminária). Ideal para uso com quebra-luz ou lâmpada do tipo Balloon.
Tipo de uso	Interno
Cores de acabamento	• Branco (fio e acessórios brancos) • Preto (fio e acessórios pretos) • Grafite (fio preto | acessórios grafite) • Marrom Corten (fio preto | acessórios marrom corten) • Zarcão (fio preto | acessórios zarcão)
Fio	Fio PP cilíndrico com 1,8 m de comprimento
Materiais	Alumínio com pintura eletrostática a pó, componentes elétricos.
Fonte de luz	1 x Lâmpada rosca E27 A60 (LED até 10 W | 2700 K) para uso com acessório quebra-luz ou lâmpada Balloon (LED até 10 W | 2700 K). **Não inclui lâmpada.**
Dimmer	*É possível instalar a luminária em circuitos com dimerização. Neste caso, utilize lâmpadas dimerizáveis (LED dimerizável). **Não inclui dimmer.**
Acionamento	Interruptor de parede (não fornecido)
Tipo de alimentação	Ponto de luz
Voltagem	127 V ou 220 V. Utilize lâmpada compatível com a voltagem da rede local.
Peso e dimensões	Peça: altura: 23 cm | diâmetro maior: 25 cm Embalagem: 45 x 45 x 41 cm
Conteúdo da embalagem	Luminária, canopla, travessa, niple e botão de acabamento, acessório para regulagem de altura, deslocador.
Instalação e montagem	Produto vendido parcialmente montado e exige instalação (dificuldade média).
Ferramentas necessárias para instalação	Furadeira com broca 6 mm apropriada para o tipo de material a ser perfurado (para instalação do deslocador**), alicate, chave de fenda.
Cuidados específicos	Leia o manual de instruções antes de instalar. Manuseie a peça com cuidado para evitar danos, principalmente durante a instalação. Para limpeza do produto, utilize pano macio e seco para remover a poeira. Para manchas mais profundas, utilize pano úmido com sabão neutro. Não utilize produtos de limpeza. Não efetue a limpeza com o produto em operação.

INSTRUÇÕES DE INSTALAÇÃO

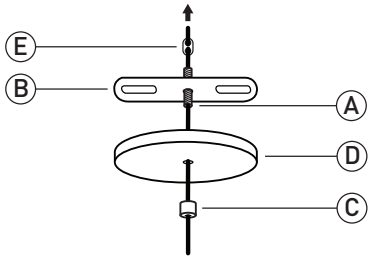

1 Rosqueie o niple (A) à travessa (B). Passe o fio através do botão (C), da canopla (D), niple (A) e trava "8" (E) para reforçar a fixação e regular a altura em relação ao teto.

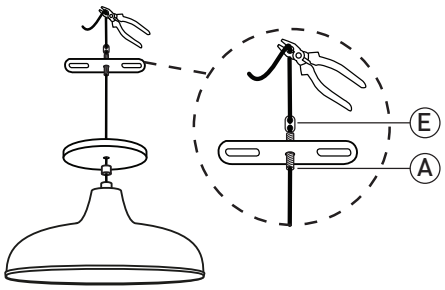

2 Defina a altura de instalação da cúpula, posicione a trava "8" sobre o niple e corte o excesso de fio **(leia os passos 5 e 8 antes de cortar).**

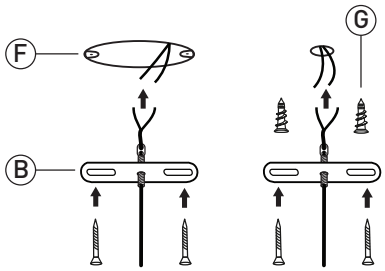

3 Fixe a travessa (B) na caixa de passagem (F) (parafusos não incluídos) ou diretamente no teto, no caso de forro de gesso. Utilize buchas apropriadas para forro de gesso, não incluídos (G).*

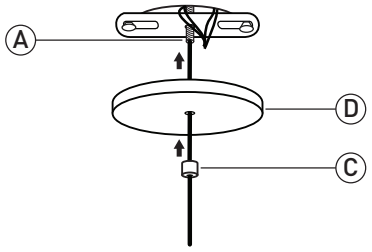

4 Conecte a peça à rede elétrica. **Certifique-se de isolar adequadamente a emenda dos fios.** Encaixe a canopla (D) no niple (A) e rosqueie o botão (C) até que esteja fixo.

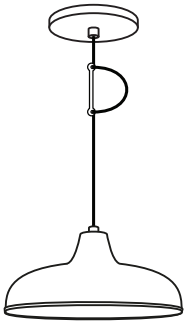

5 É possível deixar excessos de fio e fazer a regulagem posterior, utilizando o regulador de altura preso ao fio.

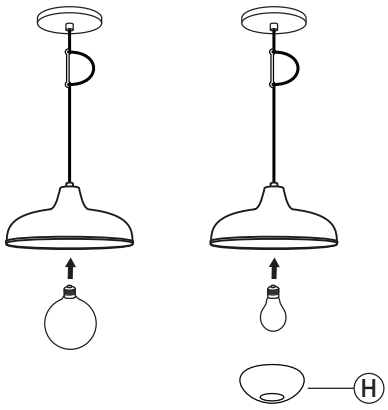

6 Instale a lâmpada especificada na página anterior.** Faça o teste de acendimento. **Finalize encaixando o quebra-luz (H) (opcional).**

* *A luminária não acompanha parafuso(s) e bucha(s) para fixação. Utilize parafusos e buchas apropriados para cada tipo de superfície. Em caso de instalação em superfícies de madeira, não utilize buchas.
** Certifique-se de que a voltagem da lâmpada é a mesma da rede local (127 V ou 220 V).

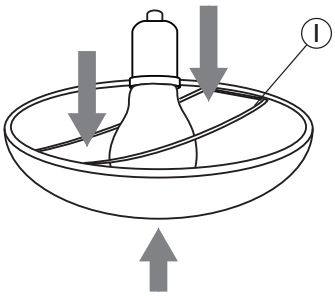

7 Mantenha a mola (I) com a curvatura voltada para a direção da cúpula e encaixe na lâmpada. Direcione para a posição desejada.

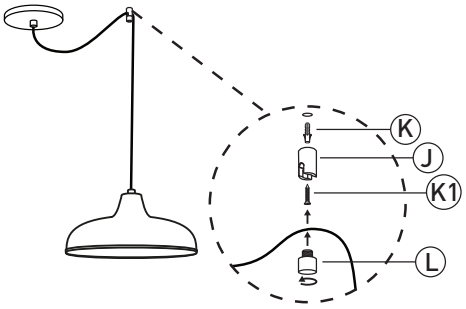

8 Para deslocar a luminária, instale o deslocador (J) **utilizando bucha #6 (K) apropriada para o tipo de superfície de fixação e o respectivo parafuso (K1), não incluídos.*** Encaixe o fio e a tampa (L). Rosqueie até que esteja firme.